SUPRA III

ORIGINAL MANUAL
GEBRUIKSAANWIJZING
ORIGINALBETRIEBSANLEITUNG
NOTICE ORIGINALE
BETJENINGSVEJLEDNING
ANVÄNDARMANUAL

NORSUP

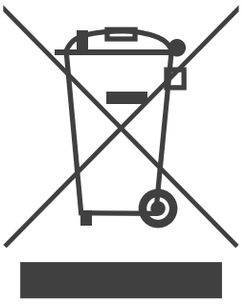

DISPOSAL

Do not throw the filter in the household waste, but hand it over to an official collection center for recycling. The packaging material can be recycled. For more information on recycling this product, contact the municipal office, the local waste disposal service or the shop where the product was purchased.

AFVALVERWERKING

Gooi het filter niet bij het huishoudelijk afval, maar geef het aan een officieel inzamelcentrum voor recycling. Het verpakkingsmateriaal kan gerecycled worden. Voor meer informatie over het recyclen van dit product kunt u contact opnemen met het gemeentehuis, de lokale afvalverwerkingsdienst of de winkel waar het product is gekocht.

VERFÜGUNG

Werfen Sie den Filter nicht in den Hausmüll, sondern übergeben Sie ihn einer offiziellen Sammelstelle für Recycling. Das Verpackungs-material kann recycelt werden. Weitere Informationen zum Recycling dieses Produlcts erhalten Sie von der Stadtverwaltung, dem örtlichen Abfallentsorgungsdienst ader dem Geschäft, in dem das Produkt gekauft wurde.

ÉLIMINATION

Ne jetez pas le filtre dans les ordures ménagères, mais remettez-le à un centre de collecte officiel pour le recyclage. Le matériau de l'emballage est recyclable. Pour plus d'informations sur le recyclage de ce produit, contactez le bureau municipal, le service local d'élimination des déchets ou le magasin où le produit a été acheté.

BORTSKAFFELSE

Smid ikke filteret i husholdningsaffaldet, men aflever det til et officielt indsamlingscenter til genbrug. Emballagematerialet kan genbruges. For mere information om genbrug af dette produkt, kontakt det kommunale kontor, den lokale affaldsbortskaffelsesservice eller den butik, hvor produktet blev købt.

BORTSKAFFANDE

Kasta inte filtret i hushållsavfallet utan lämna det till en officiell uppsamlingscentral för återvinning. Förpackningsmaterialet kan återvinnas. För mer information om återvinning av denna produkt, kontakta kommunkontoret, den lokala avfallshanteringstjänsten eller butiken där produkten köptes.

GUARANTEE

5-year guarantee on the filter container. For all other parts, the statutory liability for material defects applies for a period of 2 years in accordance with Section 438 (1) = No. 3 BGB

GARANTIE

5 jaar garantie op de filterhouder. Voor alle andere onderdelen geldt de wettelijke aansprakelijkheid voor materiële gebreken voor een periode van 2 jaar in overeenstemming met artikel 438 (1) = Nr. 3 BGB

GARANTIE

5 Jahre Garantie auf den Filterbehälter. Für alle weiteren Teile gilt die gesetzliche Sachmängelhaftung mit 2 Jahren Dauer nach §438 (1)= Nr. 3 BGB

GARANTIE

Garantie de 5 ans sur le conteneur du filtre. Pour toutes les autres parties, la responsabilité légale pour les défauts matériels s'applique pendant une période de 2 ans conformément à l'article 438 (1) = n° 3 BGB

GARANTIOPLYSNINGER

5 års garanti på filterbeholderen. For alle øvrige dele gælder det lovbestemte ansvar for materielle mangler i en periode på 2 år i overensstemmelse med § 438 (1) = nr. 3 BGB

GARANTIINFORMATION

5-årig garanti på filterbehållaren. För alla övriga delar gäller det lagstadgade skadeståndsansvaret för materiella fel under en period av två år i enlighet med 438 § punkt 1 = nr 3 BGB

Man.SUPRAIII_ver1.1

DOWNLOAD NORSUPONE APP:

Google Play Store

Apple Appstore

www.norsup.eu

SUPRA III

ORIGINAL MANUAL 4

GEBRUIKSAANWIJZING 10

ORIGINALBETRIEBSANLEITUNG 16

NOTICE ORIGINALE 22

BETJENINGSVEJLEDNING 28

ANVÄNDARMANUAL 32

NORSUP

SUPRA III

CAUTION
We recommend that you read this instruction manual carefully before installing the filter and keep all the documentation for future reference.

WARNING

The use of the equipment in other configurations than those listed here or in different type of work is not permitted. Different uses, improper, and/or incorrect, compared to those expressly indicated in the manual will automatically void any responsibility of the manufacturer, as not foreseen, and therefore not specifically contemplated in the risk analysis.

READ MANUAL

It is necessary to read the contents of this manual before starting any operation. This symbol emphasizes this need. Keep this manual for future reference.

HAZARDOUS PRESSURE

This equipment operates under hazardous pressure during start-up, normal operation and after pump shut off which could cause personal injury and property damages. Before servicing the circulation system all valves and pump switch must be in off position, filter air release plug opened. Before running the pump all valves must be opened to allow system water to go back to the pool. Do not change the selector valve position while system pump is running. Do not close back the air release plug until a stream of water is discharged.

RISK OF ELECTRICAL SHOCK

Electrical wiring should be conforming with the local regulations and standards. All electrical equipment should be grounded and protected from any possible contact with water. Have all the electrical works done by a licensed electrician.

SUCTION ENTRAPMENT HAZARD

This is a high performing filter that requires a larger pump of which can cause hair and body suction entrapment at the suction sump if not installed in the right way. To reduce the risk of entrapment hazard it must be installed dual suction fittings respecting distances to avoid dual blockage by a user. Refer to European standards EN16713-2 for the requirement of the circulation equipment and installation.

1. INTRODUCTION
Thank you for choosing SUPRA III Sand Filter by **Mega Group Trade Holding B.V.** your project, this filter was designed to reach the highest level of filtration performance according to DIN EN 16713-1 up to this date. This filter is designed and manufactured to be used in swimming pool and garden pond filtration only if they have been established in accordance with VDE 0100-49 D. If the explanations given here are not clear or incomplete, and one or more parts of the manual itself are not perfectly understandable, it is necessary to contact the manufacturer to obtain all the necessary additional information.

2. CONTENTS
The filter box containes the following:
1. Filter body preassembled
2. Methacrylate transparent cover (placed with its O-Oring in its place on the filter)
3. Cover kit bag, including:
- **12pcs x Nickle plated brass nuts MB**
- **12pcs x V4A washers**
- **12pcs x Plastic nut covers**
- **V4A Pressure gauge adaptor kit including gasket + washer + nut**
- **Plastic air release plug.**

The selector valve is packed in a different box.

3. ASSEMBLY

PLEASE ENSURE THAT YOUR FILTER IS INTACT AND DOES NOT HAVE ANY DAMAGES FROM TRANSPORTATION.

3.1 Remove the methacrylate tranparent cover from the filter while in the box and put it in a safe place carefully! Avoid dropping or scratching it!
For the correct installation of the filter it is necessary that the filter base rests completely on a clean surface that supports the weight of the filter full of sand and water, the floor must be perfectly leveled.

3.2 Complete the valve filter connection with the appropriate kit supplied with the filter by doing the gluing operations, taking care not to dirty the O-rings and unions with the glue, check that the six-way valve is perfectly leveled.

3.3 Fit the drain kit together using Teflon on the threads and PVC cement on the solvent parts to fix it the drain.

3.4 Make the connections provided on the six-way valve; Filter, Pump, Drain, Return. Also connect a 25mm hose to the drain kit coupler just installed previously.

Alterations which serve the technological progress as well as errors excepted!

SUPRA III

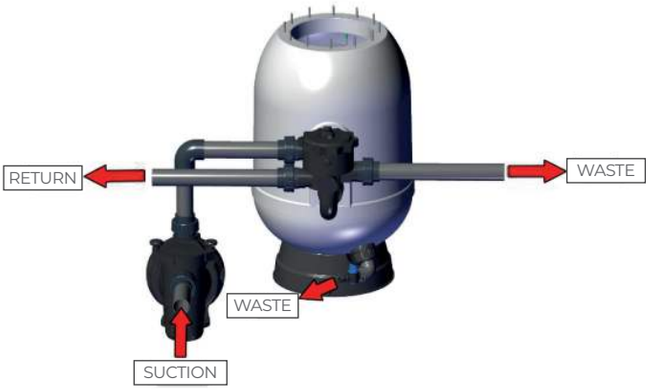

* Pump design in this drawing is only indicative, any brand can be used.

3.5 Release partially the union on the upper diffuser kit from inside the filter to a point where you can turn the diffuser to one of the sides to a 45° and then re-tighten it slightly.

3.6 Check that all the internals and filter arms are in good conditions.
After making sure that drain valve is closed and all unions are tightened properly, fill the filter tank with water to the half, then start emptying the required media according the table indicated here below.

Model	Quartz sand kg	Glass media kg (0,6 - 1,2 mm)
Supra III 500	100	100
Supra III 600	150	140
Supra III 750	225	220
Supra III 900	325	320

3.7 Filter closure:
- Use Teflon to fix the pressure gauge onto the supplied adapter.
- Put the adaptor's flat gasket in its seat on the top side of the transparent lid.
- Pressure gauge washer and nut go on the bottom side of the cover, DO NOT OVERTIGHTEN!

- The O-Ring onto the plastic black air release plug, thread it in its place on the top lid side and keep it loose.

3.8 Ensure that the 0-Ring at the bottom of the transparent lid is clean and fit into its seat.
Place the lid on the filter making sure that there are no dust or filtration media left on the surface touching the 0-Ring.

- Insert the washers through the bolts and into their seats, and place the 12 brass nickle plated nuts supplied with
- **Use a torque wrench** with a hex nut socket of 13mm to tighten the nuts in cross order as indicated in the pattern sequence shown below:

WARNING: Once the operations have been completed, start the filter and check that there are no water leaks.

NOTES: The manufacturer is not responsible for any damage caused by the filtration media filling.

IMPORTANT: The presence of the risk of flooding of premises; in the event of failure to comply with the standards, the filter manufacturer will not be held responsible for any damage.

SUPRA III

4. OPERATION
The equipment mainly performs the water filtration function as described in this manual.

For the correct functioning of the filter and the correct management of the system to which it is connected, ether functions are foreseen.

These functions take place through a different setting of the 6-way valve connected to the filter (supplied with the filter).

The valve has 6 positions: Filtration, Backwash, Rinse, Waste, Circulation & Closed.

The operating conditions for each position are detailed below.

CAUTION

The selection of the 6-way valve lever must be carried out ONLY AND EXCLUSIVELY with the pump TURNED OFF.

Filtration
It is the normal operating position, performs the function of filtering the pool water between the in let and the outlet of the filter.
Observe the pressure gauge regularly, it is recommended to proceed with the backwash operation when the pressure exceeds 1, 1 kg/cm².

0,8 kg/cm² -11,4 PSI
Normal Working Pressure

1,3 kg/cm² -18,5 PSI
Proceed with Backwash

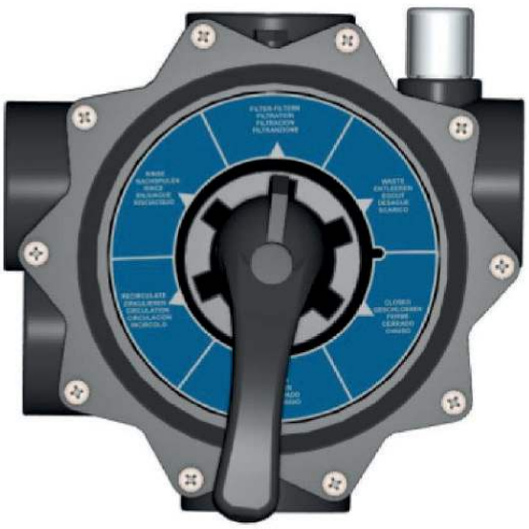

Backwash
It is used to clean the filteration media by removing the retained parts during normal operation. This function must be combined with the opening of the waste valve with which it should be equipped.
Recommended operation time: 2-3min.
It is recommended to do a backwash every week and immedaitely after a vaccum cleaning of the pool.

Rinse
It is an operation to be carried out after backwashing to remove any impurities left inside the valve.
Recommended operating time: 1 min

Circulation
It is the position that allows the system to operate without the filter function. The water is bypassed directly to the outlet.

Waste
It is the position of by-passing the inlet water directly to the drain (e.i. pool emptying).

Closed
It is the position that doses all the valve passages. Replace!

Winterizing
It is an intermediate position (0) which, with an empty system, allows to prevent possible freezing failures.

Backwash

Rinse

Circulation

Waste

Closed

Winterizing

Alterations which serve the technological progress as well as errors excepted!

SUPRA III

5. START-UP
Once the sand filter has been loaded, it is necessary to backwash it and proceed as follows:
- Slightly unscrew the air vent plug located on the cover without removing it,
- Place the selector valve to the Backwash position to clean the filtration media the first time,
- Open the valves that control the suction lines and drain, turn on the pump for 2 minutes,
- Turn off the pump and place the selector valve handle in the Filtration position,
- Close the air release plug just after water starts coming out,
- Once this operation is done the filter will be ready to start the pool water filtration cycles.

IMPORTANT

Perform the position changes of the selector valve handle with the pump always in OFF position.

6. MAINTENANCE
To clean the external surface of the filter, do not use dissolvents, as this can damage it and eliminate the brightness of the same.

When necessary, the O-Rings and the damaged parts must be replaced.

Perform the necessary backwashes and rinses according to the operating instructions.

During winter, it will be necessary to carry out the following operations:
- Carry out a Backwash according to the previously indicated instructions.
- Empty the water from the filter.
- Remove the filter cover to keep it aired during the period of inactivity.
- When it is necessary to put the filter back into operation, just follow the commissioning instructions.

SAFETY WARNINGS

- Do not run the system without water.
- Before performing any maintenance operation on the filter, disconnect the electric current from the pump.
- The filter must not be connected directly to the water supply network, the pressure of the same can be very high and exceed the maximum working pressure of the filter.
- Do not use the filter circuit for filling and adjusting the pool water level.

7. CHARACTERISTICS AND DIMENSIONS
- **Max. Test Pressure:** 3,75 Bar
- **Max. Werking Pressure:** 2,5 Bar
- **Max. Werking Water Temp.:** +50°C
- **Head Loss in clean filter:** < 50 kPa

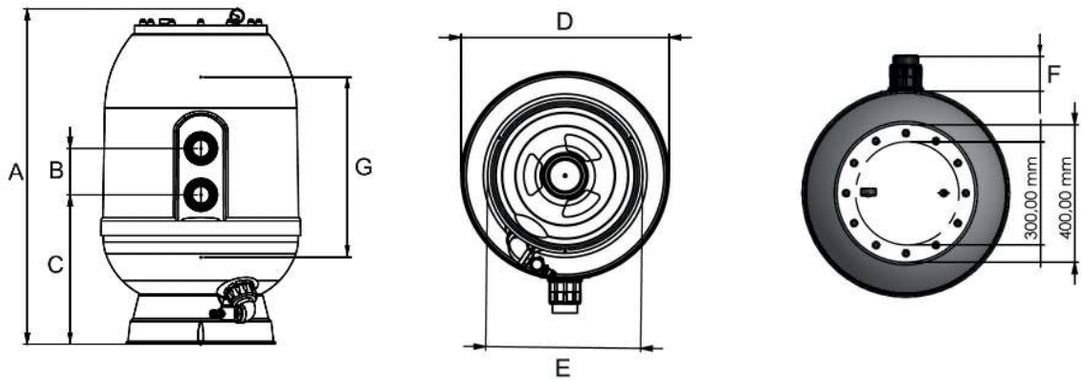

Prod. N.	ø mm	Flow m³/h	Conn.	Dimensions mm						G filtration bed height mm	Glass media* kg	Filter sand** kg	Verpackung LxWxH mm	Gewicht kg
				A	B	C	D	E	F					
7033927	500	10	50	946	125	455	520	450	90	520	100	100	550x550x1050	21
7033928	600	14	50	1010	125	465	620	450	90	550	140	150	650x650x1100	23
7033929	750	22	63	1115	140	550	770	650	100	600	220	225	800x800x1170	38
7033930	900	32	63	1200	140	625	920	650	100	620	320	325	950x950x1200	44

*Granular size from 0,6 - 1,2 mm **Granular size 0,4 - 0,8 mm

SUPRA III

EXPLODED DIAGRAM

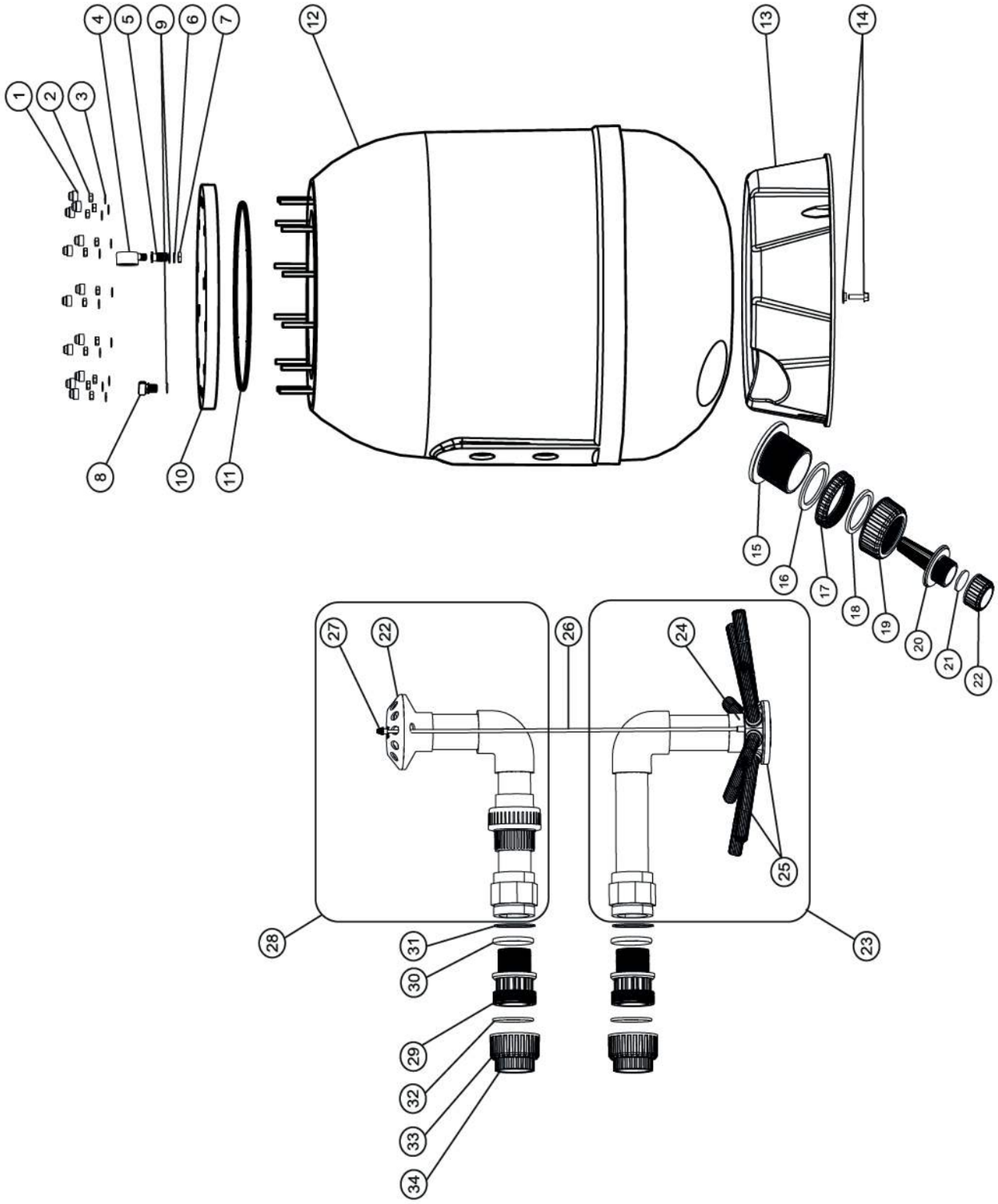

Edition: 01.2023

We reserve the right to change all or part of the articles or contents of this document without prior notice.

© NORSUP

Alterations which serve the technological progress as well as errors excepted!

SUPRA III

SPARE PARTS LIST

N°	Code	QTY	Description
1		12	Plastic Nut Cover
2		12	Nickel plated brass nut MB
3		12	V4A Washer MB
4		1	V4A thread pressure gauge 1/8“
5		1	V4A reducing adapter 1/4“-1/8“
6		1	V4A Adapter washer
7		1	V4A Adapter nut
8		1	Air release plug + Oring
9		1	Adapter Oring
10		1	Transparent lid Ø400 thickness 25mm
11		1	Lid 0-Ring
12a		1	GRP body Ø500
12b		1	GRP body Ø600
12c		1	GRP body Ø750
12d		1	GRP body Ø900
13a		1	SUPRA filter base 500-600
13b		1	SUPRA filter base 750-900
14		1	Hex bolt with washer M8 A2
15		1	Sand drain adapter 2,5“
16		1	Sand drain adapter gasket
17		1	Sand drain nut 2,5“
18		1	Sand/Water drain reducer gasket
19			Sand/Water drain reducing nut 2,5“
20		1	Water drain filter 1,25“
21		1	Water drain plug gasket
22		1	Water Drain plug 1,25“
23a		1	SUPRA 500 lower internal pipe kit
23b		1	SUPRA 600 lower internal pipe kit
23c		2	SUPRA 750 lower internal pipe kit
23d		3	SUPRA 900 lower internal pipe kit
24a		1	SUPRA 500-600 Lateral distributor 6 exits
24b		1	SUPRA 750-900 Lateral distributor 8 exits
25a		6	SUPRA 500 filter lateral
25b		8	SUPRA 600 filter lateral
25c		9	SUPRA 750 filter lateral
25d		10	SUPRA 900 filter lateral
26a		1	Air suction tube 6mm for SUPRA 500
26b		1	Air suction tube 6mm for SUPRA 600
26c		1	Air suction tube 6mm for SUPRA 750
26d		1	Air suction tube 6mm for SUPRA 900
27		1	Air suction nozzle 6mm
28a		1	SUPRA 500 upper internal pipe kit
28b		1	SUPRA 600 upper internal pipe kit
28c		2	SUPRA 750 upper internal pipe kit
28d		3	SUPRA 900 upper internal pipe kit
29		2	SUPRA filter external union base 1,5“
30		2	SUPRA Union base 0-Ring
31		2	SUPRA internal flat gasket
32		2	SUPRA socket 0-Ring
33		2	Union nut
34a		2	Connector socket 50
34b		2	Connector socket 63

SUPRA III

LET OP
We raden u aan deze handleiding aandachtig door te lezen voordat u het filter installeert en alle documentatie te bewaren voor toekomstig gebruik.

WAARSCHUWING

Het gebruik van de apparatuur in andere configuraties dan hier vermeld of in andere soorten werk is niet toegestaan. Ander, oneigenlijk en/of onjuist gebruik dan uitdrukkelijk aangegeven in deze handleiding zal automatisch elke verantwoordelijkheid van de Fabrikant doen vervallen, aangezien dit niet voorzien is, en dus niet specifiek overwogen in de risicoanalyse.

LEZEN

Het is noodzakelijk om de inhoud van deze handleiding te lezen alvorens met de werkzaamheden te beginnen. Dit symbool benadrukt deze noodzaak. Bewaar deze gebruiksaanwijzing voor toekomstig gebruik.

GEVAARLIJKE DRUK

Deze apparatuur werkt onder gevaarlijke druk tijdens het opstarten, normale werking en nadat de pomp is uitgeschakeld, wat persoonlijk letsel en materiële schade kan veroorzaken. Voor onderhoud aan het circulatiesysteem moeten alle kleppen en pompschakelaar in de uit-stand staan, filterontluchtingsplug geopend zijn. Alvorens de pomp in werking te stellen, moeten alle kleppen geopend zijn om het systeemwater terug naar het zwembad te laten stromen. Verander de stand van de selectieklep niet terwijl de systeempomp draait. Sluit de ontluchtingsplug niet terug totdat een waterstroom wordt afgevoerd.

PAS OP: GEVAAR VOOR ELEKTRISCHE SCHOKKEN

De elektrische bedrading moet in overeenstemming zijn met de plaatselijke voorschriften en normen, alle elektrische apparatuur moet worden geaard en beschermd tegen mogelijk contact met water. De electrische installatie moet door een erkend elektricien uitgevoerd worden.

GEVAAR VOOR BEKNELLING DOOR ZUIGKRACHT

Dit is een filter met hoge prestaties, waarvoor een grotere pomp nodig is, die, indien niet op de juiste manier geïnstalleerd, haar en het lichaam in het aanzuigreservoir kan verstrikken. Om het risico van beknelling te verminderen moeten dubbele aanzuig-fittingen worden geïnstalleerd met inachtneming van de afstanden om dubbele verstopping door een gebruiker te voorkomen. Raadpleeg de Europese normen EN16713-2 voor de vereisten voor de circulatieapparatuur en de installatie.

1. INLEIDING
Bedankt dat u voor uw project de SUPRA III zandfilter van **Mega Group Trade Holding B.V.** heeft gekozen, ontworpen om het hoogste niveau van filtratieprestaties volgens DIN EN 16713-1 tot op heden te bereiken.
Dit filter is ontworpen en vervaardigd voor gebruik in de filtratie van zwembaden en tuinvijvers, uitsluitend indien zij zijn vastgesteld overeenkomstig VDE 0100-49 D.
Indien de hier gegeven uitleg niet duidelijk of onvolledig is, en één of meer delen van de handleiding zelf niet geheel begrijpelijk zijn, is het noodzakelijk contact op te nemen met de fabrikant om alle noodzakelijke aanvullende informatie te verkrijgen.

2. INHOUD
De filterbox bevat het volgende:
1. Voorgeassembleerd Filterhuis
2. Doorzichtige afdekking van methacrylaat (geplaatst met de O-ring op zijn plaats op het filter)
3. Afdekkit zak, inclusief:
- **12 stuks x vernikkelde messing moeren M8**
- **12 stuks x V4A sluitringen**
- **12 stuks x plastic moerdeksels**
- **V4A Manometer adapter kit inclusief pakking + sluitring + moer**
- **Plastic ontluchtingsplug.**

De selectieklep is verpakt in een andere doos.

3. MONTAGE
ZORG ERVOOR DAT UW FILTER INTACT IS EN GEEN TRANSPORTSCHADE HEEFT.

3.1 Verwijder het methacrylaat tranparante deksel van het filter in de doos en leg het voorzichtig op een veilige plaats!
Laat het niet vallen en kras het niet!
Voor een correcte installatie van het filter is het noodzakelijk dat de filterbasis volledig rust op een schone ondergrond die het gewicht van het filter vol zand en water kan dragen, de vloer moet perfect waterpas zijn.

3.2 Voltooi de aansluiting van het klepfilter met de bij het filter geleverde kit door de lijmbewerkingen uit te voeren, erop lettend dat de O-ringen en de verbindingen niet vuil worden door de lijm, controleer of de zeswegklep perfect waterpas staat.

3.3 Monteer de afvoerkit samen met Teflon op het schroefdraad en het PVC cement op de vaste delen om de afvoer te bevestigen.

3.4 Maak de verstrekte aansluitingen op de zeswegklep; Filter, Pomp, Afvoer, Retour. Sluit ook een 25mm slang aan op de eerder geïnstalleerde aftapkoppeling

Onder voorbehoud van wijzigingen en (druk)fouten!

SUPRA III

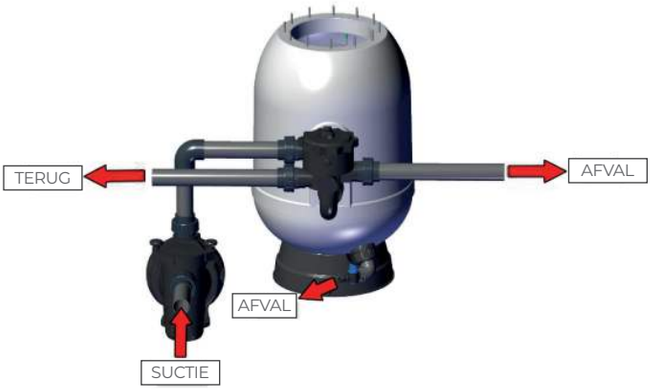

* Pompontwerp in deze tekening is slechts indicatief, elk merk kan worden gebruikt.

3.5 Maak de verbinding op de bovenste diffusorkit gedeeltelijk los van binnenuit het filter. tot een punt waar u de diffusor naar een van de zijden kunt draaien tot een hoek van 45° en draai deze vervolgens weer lichtjes vast.

3.6 Controleer of alle interne onderdelen en filterarmen in goede staat verkeren.
Nadat u er zeker van bent dat de aftapkraan gesloten is en alle verbindingen goed zijn aangedraaid, vult u de filtertank met water tot de helft en begint u met het legen van het benodigde medium volgens de onderstaande tabel.

Model	Kwartszand kg	Glasmedia kg (0,6 - 1,2 mm)
Supra III 500	100	100
Supra III 600	150	140
Supra III 750	225	220
Supra III 900	325	320

3.7 Filtersluiting:
- Gebruik teflon om de manometer op de meegeleverde adapter te bevestigen
- Plaats de platte pakking van de adapter in de zitting aan de bovenkant van het transparante deksel
- De manometerring en de moer gaan aan de onderkant van het deksel, TREK DEZE NIET TE HARD AAN!

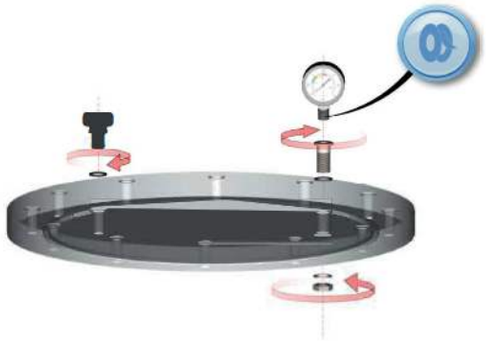

- De O-ring op de plastic zwarte ontluchtingsplug, draai deze op zijn plaats aan de kant van het bovenste deksel en houd deze losjes.

3.8 Zorg ervoor dat de O-ring aan de onderkant van het transparante deksel schoon is en in de zitting past. Plaats het deksel op het filter en zorg ervoor dat er geen stof of filtermedia op het oppervlak achterblijven dat de O-ring raakt.

- Steek de sluitringen door de bouten en in hun zitting, en plaats de 12 vernikkelde messing moeren die zijn meegeleverd
- **Gebruik een momentsleutel** met een inbusbout van 13 mm om de moeren in kruisverband aan te draaien zoals hieronder is aangegeven:

MAX. AANBEVOLEN KOPPEL IS 6 Nm

WAARSCHUWING: Zodra de werkzaamheden zijn voltooid, start u het filter en controleert u of er geen water lekt.

OPMERKINGEN: De fabrikant is niet verantwoordelijk voor eventuele schade veroorzaakt door het vullen van de filtermedia.

BELANGRIJK: De aanwezigheid van het risico van overstroming van gebouwen; in geval van niet-naleving van de normen, kan de filterfabrikant niet verantwoordelijk worden gehouden voor eventuele schade.

SUPRA III

4. WERKING
De apparatuur vervult hoofdzakelijk de functie van het filteren van water zoals beschreven in deze handleiding.

Voor de goede werking van het filter en het correcte beheer van het systeem waarop het is aangesloten, zijn andere functies voorzien.

Deze functies vinden plaats via een andere instelling van de 6-wegklep die op het filter is aangesloten (meegeleverd met het filter).

De klep heeft 6 standen: Filtratie, Terugspoelen, Spoelen, Afval, Circulatie & Gesloten.

De werkingsvoorwaarden voor elke positie worden hieronder beschreven.

LET OP

De keuze van de hendel van de 6-wegklep moet ALLEEN EN UITSLUITEND worden uitgevoerd met de pomp in UITGESCHAKELDE toestand.

Filtratie
Dit is de normale werkstand, die de functie vervult van het filteren van het zwembadwater tussen de inlaat en de uitlaat van het filter.
Houd de drukmeter regelmatig in de gaten; aanbevolen wordt om de terugspoeling uit te voeren wanneer de druk meer dan 1,1 kg/cm² bedraagt.

0,8 kg/cm² -11,4 PSI
Normale werkdruk

1,3 kg/cm² -18,5 PSI
Ga verder met terugspoelen

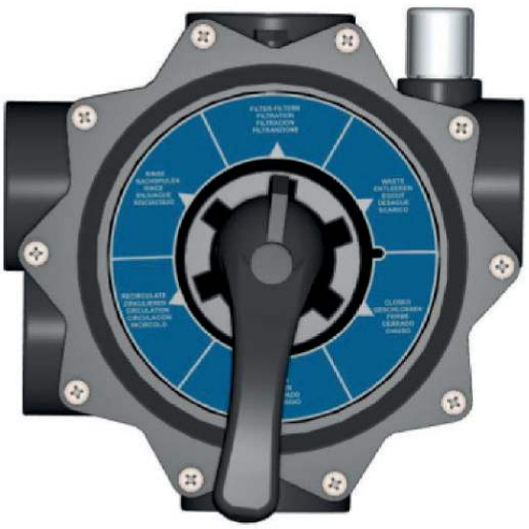

Terugspoelen
Het wordt gebruikt om de filtermedia te reinigen door de vastzittende delen tijdens de normale werking te verwijderen. Deze functie moet worden gecombineerd met het openen van de afvoerklep waarmee het uitgerust moet zijn. Aanbevolen werkingstijd: 2-3 min
Het wordt aanbevolen om elke week en onmiddellijk na een schoonmaakbeurt van het zwembad een terugspoeling uit te voeren.

Spoelen
Het is een handeling die moet worden uitgevoerd na het terugspoelen om eventuele onzuiverheden in de klep te verwijderen. Aanbevolen gebruikstijd: 1 min

Circulatie
Het is de positie die het systeem in staat stelt om te werken zonder de filterfunctie. Het water wordt direct naar de uitlaat geleid.

Afval
Het is de positie van het omleiden van het inlaatwater direct naar de afvoer (bv. zwembad legen).

Gesloten
Het is de positie die alle klepdoorgangen afsluit.

Overwinteren
Het is een tussenstand (0) die, bij een leeg systeem, het mogelijk maakt eventuele vriesfouten te voorkomen.

Terugspoelen

Spoelen

Circulatie

Afval

Gesloten

Overwinteren

Onder voorbehoud van wijzigingen en (druk)fouten!

SUPRA III

EN

DE

FR

DK

SE

5. OPSTARTEN
Nadat het zandfilter is geladen, moet het als volgt worden teruggespoeld:
- Schroef de ontluchtingsplug die zich op het deksel bevindt iets los zonder deze te verwijderen,
- Zet de selectieklep in de terugspoelpositie om het filtratiemiddel de eerste keer te reinigen,
- Open de kleppen die de aanzuigleidingen aansturen en aftappen, zet de pomp 2 minuten aan,
- Zet de pomp uit en plaats de hendel van de selectieklep in de stand filtaratie,
- Sluit de ontluchtingsplug net nadat het water eruit begint te komen,
- Zodra dit is voltooid, is het filter klaar om de waterfiltratiecycli van het zwembad te starten.

BELANGRIJK

Voer de positiewijzigingen van de hendel van de selectieklep uit met de pomp altijd in de UIT-STAND.

6. ONDERHOUD
Gebruik geen oplosmiddelen om het buitenoppervlak van het filter te reinigen, omdat dit het kan beschadigen en de helderheid ervan kan elimineren.

Indien nodig moeten de O-ringen en de beschadigde onderdelen worden vervangen.

Voer de nodige terugspoelingen en spoelingen uit volgens de gebruiksaanwijzing.

In de winter zullen de volgende handelingen moeten worden uitgevoerd:
- Voer een terugspoeling uit volgens de eerder aangegeven instructies.
- Leeg het water uit het filter.
- Verwijder het filterdeksel om het te luchten tijdens de periode van inactiviteit.
- Wanneer het nodig is om het filter weer in gebruik te nemen, volg dan gewoon de instructies voor inbedrijfstelling.

WAARSCHUWINGEN

- Gebruik het systeem niet zonder water.
- Voordat u onderhoud aan het filter pleegt, moet u de elektrische stroom van de pomp uitschakelen.
- Het filter mag niet rechtstreeks op het watertoevoernetwerk worden aangesloten, de druk ervan kan zeer hoog zijn en de maximale werkdruk van het filter overschrijden.
- Gebruik het filtercircuit niet voor het vullen en aanpassen van het waterpeil van het zwembad.

7. KENMERKEN EN AFMETINGEN
- **Max. Testdruk:** 3,75 Bar
- **Max. Werkdruk:** 2,5 Bar
- **Max. Werkwatertemperatuur:** +50°C
- **Drukverlies in schoon filter:** < 50 kPa

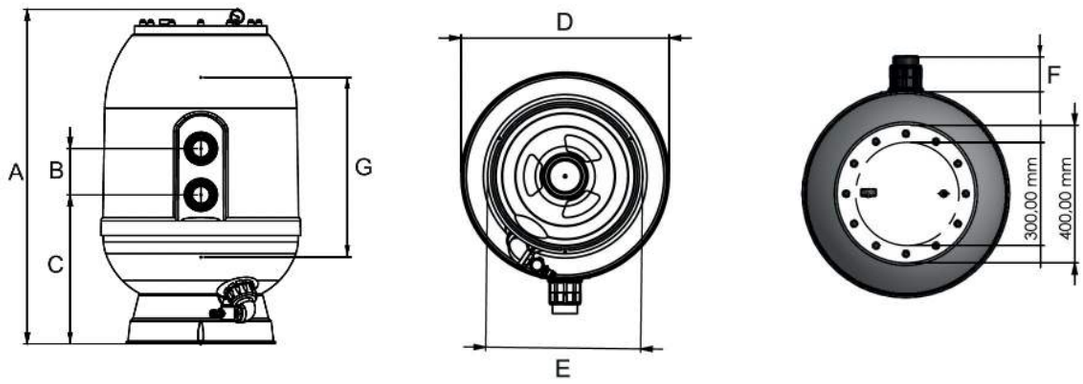

Prod. Nr.	⌀ mm	Debiet m3/u	Conn.	Afmetingen mm						G filtratie bedhoogte mm	Glasmedia * kg	Filterzand kg	Verpakking LxBxH (mm)	Gewicht kg
				A	B	C	D	E	F					
7033927	500	10	50	946	125	455	520	450	90	520	100	100	550x550x1050	21
7033928	600	14	50	1010	125	465	620	450	90	550	140	150	650x650x1100	23
7033929	750	22	63	1115	140	550	770	650	100	600	220	225	800x800x1170	38
7033930	900	32	63	1200	140	625	920	650	100	620	320	325	950x950x1200	44

*Korrelgrootte van 0,6 -1,2 mm **Korrelgrootte 0,4 - 0,8 mm

SUPRA III

GEËXPLODEERDE WEERGAVE

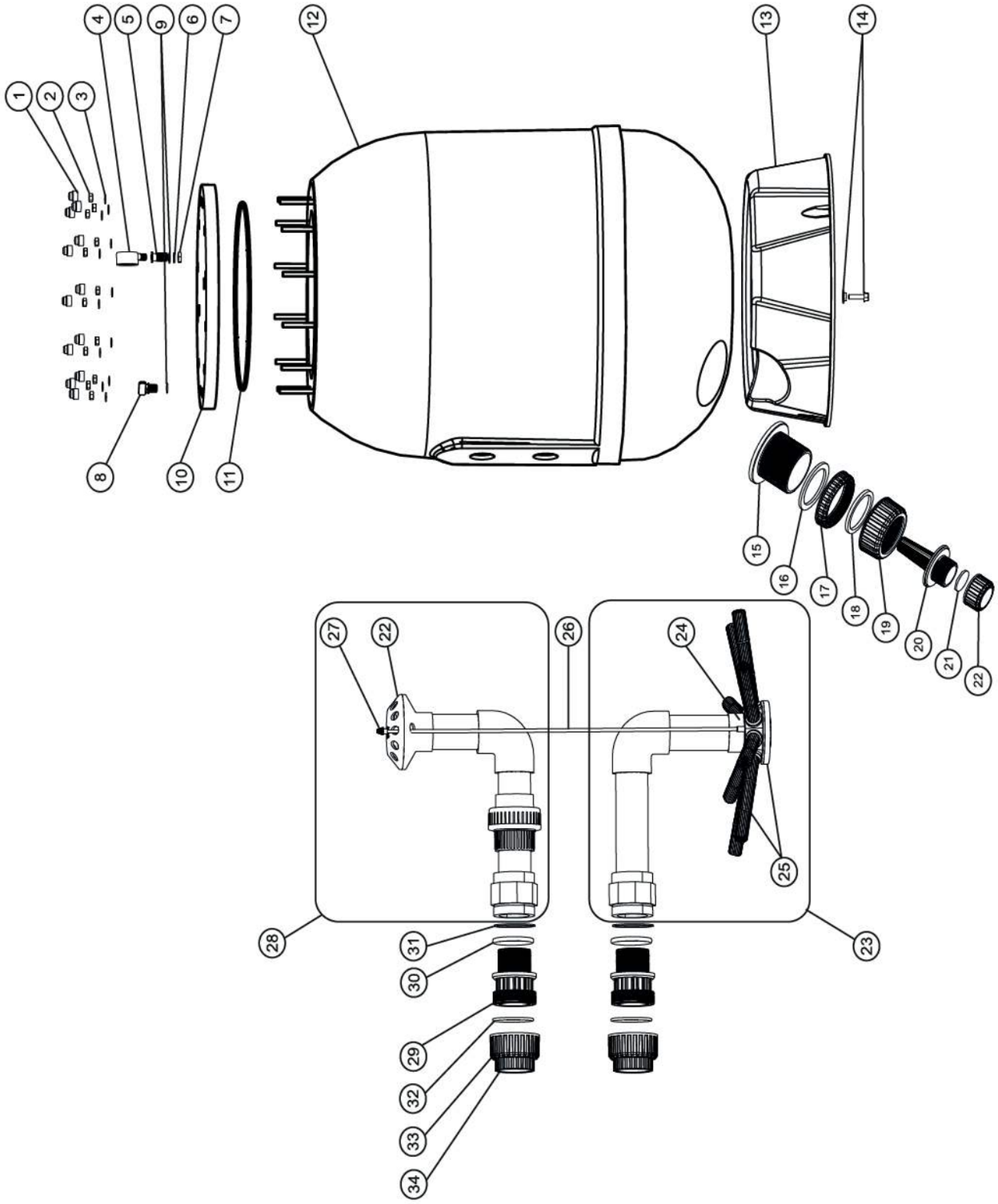

Edition: 01.2023

Wij behouden ons het recht voor de artikelen of inhoud van dit document geheel of gedeeltelijk zonder voorafgaande kennisgeving te wijzigen.

© NORSUP

Onder voorbehoud van wijzigingen en (druk)fouten!

SUPRA III

EN

DE

FR

DK

SE

LIJST MET RESERVEONDERDELEN

N°	Code	Aantal	Beschrijving
1		12	Plastic moerkap
2		12	Vernikkelde messing moer M8
3		12	V4A sluitring M8
4		1	V4A draadmanometer 1/8“
5		1	V4A reduceeradapter 1/4“-1/8“
6		1	V4A Adaptor sluitring
7		1	V4A Adaptermoer
8		1	Ontluchtingsplug + O-ring
9		1	Adaptor O-ring
10		1	Transparant deksel Ø400 dikte 25mm
11		1	Deksel O-ring
12a		1	GVK behuizing Ø500
12b		1	GVK behuizing Ø600
12c		1	GVK behuizing Ø750
12d		1	GVK behuizing Ø900
13a		1	SUPRA filtervoet 500-600
13b		1	SUPRA filtervoet 750-900
14		1	Zeskantbout met sluitring M8 A2
15		1	Zandafvoeradapter 2,5“
16		1	Pakking zandafvoeradapter
17		1	Zandafvoermoer 2,5“
18		1	Pakking voor zand-/waterafvoerreductie
19			Zand-/waterafvoerreductiemoer 2,5“
20		1	Waterafvoerfilter 1,25“
21		1	Waterafvoerplug pakking
22		1	Waterafvoerplug 1,25“
23a		1	SUPRA 500 onderste interne buizenkit
23b		1	SUPRA 600 onderste interne buizenkit
23c		2	SUPRA 750 onderste interne buizenkit
23d		3	SUPRA 900 onderste interne buizenkit
24a		1	SUPRA 500-600 Zijdelingse verdeler 6 uitgangen
24b		1	SUPRA 750-900 Zijdelingse verdeler 8 uitgangen
25a		6	SUPRA 500 filter lateraal
25b		8	SUPRA 600 filter lateraal
25c		9	SUPRA 750 filter lateraal
25d		10	SUPRA 900 filter lateraal
26a		1	Luchtaanzuigbuis 6mm voor SUPRA 500
26b		1	Luchtaanzuigbuis 6mm voor SUPRA 600
26c		1	Luchtaanzuigbuis 6mm voor SUPRA 750
26d		1	Luchtaanzuigbuis 6mm voor SUPRA 900
27		1	Luchtaanzuigmond 6mm
28a		1	SUPRA 500 bovenste interne buizenkit
28b		1	SUPRA 600 bovenste interne buizenkit
28c		2	SUPRA 750 bovenste interne buizenkit
28d		3	SUPRA 900 bovenste interne buizenkit
29		2	SUPRA filter externe verbinding basis 1,5“
30		2	SUPRA Unie basis O-ring
31		2	SUPRA interne platte pakking
32		2	SUPRA socket O-ring
33		2	Uniemoer
34a		2	Stekkerbus 50
34b		2	Stekkerbus 63

SUPRA III

ACHTUNG
Wir empfehlen Ihnen, diese Bedienungsanleitung vor Installation und Inbetriebnahme des Filters sorgfältig zu lesen. Diese Anleitung ist an einem bekannten und leicht erreichbarem Ort stets griffbereit aufzubewahren

WARNUNG

Die verwendung der geräte in anderen als den hier aufgeführten konfigurationen oder bei anderen arbeiten ist nicht gestattet. Unterschiedliche verwendungen, die unsachgemäB und / oder falsch sind, im vergleich zu den im handbuch ausdrücklich angegebenen, machen automatisch jede verantwortung von Mega Group Trade Holding B.V. ungültig, wie nicht vorgesehen und da her in der risikoanalyse nicht ausdrücklich berücksichtigt.

HINWEIS

Lesen sie dieses Handbuch, bevor sie mit der Inbetriebnahme beginnen und folgen sie den Anweisungen.

GEFÄHRLICHER DRUCK

Dieses Gerät arbeitet während des Startvorgangs, des normalen Betriebs und nach dem Abschalten der Pumpe unter gefährlichem Druck, was zu Personen- und Sachschaden führen kann. Vor der Wartung des Umwälzsystems mussen alle Ventile und der Pumpenschalter ausgeschaltet und der Entlüftungsstopfen geöffnet sein. Vor dem Betrieb der Pumpe müssen alle Ventile geöffnet werden, damit das Systemwasser in den Pool zurückflieben kann. Ändern sie die Position des 6-wege-Ventils nicht, während die Umwälzpumpe läuft. Schließen sie den Entlüftungsstopfen erst wieder, wenn wasser austritt.

STROMSCHLAGGEFAHR

Die Elektrische verkabelung sollte den örtlichen Vorschriften und Normen entsprechen. Alle elektrischen Geräte sollten geerdet und vor möglichem Kontakt mit Wasser geschützt werden. Lassen sie alle elektrischen Arbeiten von einem zugelassenen Elektriker ausführen.

EINSAUGGEFAHR

Dies ist ein leistungsstarker Filter, der eine saugstarke Pumpe erfordert. Eine nicht ordnungsgemäbe Installation kann zu einem Einklemmen von Haaren, und Körperteilen an Sauganschlüssen führen. Um das Risiko eines Einklemmens zu verringern, müssen doppelte Saugarmaturen unter Berücksichtigung der Abstände installiert werden, um eine Blockierung bei Verschluss einer Saugöffnung durch einen Benutzer zu vermeiden. Informationen zu den Anforderungen an die Zirkulationsausrüstung und -installation finden sie in den europäischen Normen EN16713-2.

1. EINLEITUNG
Vielen Dank, dass Sie sich für den SUPRA III Sandfilter der **Mega Group Trade Holding B.V.** für Ihr Projekt entschieden haben, welcher die höchste Filtrationsleistung nach DIN EN 16713-1 erreicht. Dieser Filter wurde entwickelt und hergestellt für die Filtration von Schwimmbädern und Gartenteichen, sofern diese gemäß VDE 0100-49 D errichtet wurden. Wenn die hier gegebenen Erklärungen nicht klar oder unvollständig sind und ein oder mehrere Teile des Handbuchs selbst nicht perfekt sind Verständlich ist es notwendig, **Mega Group Trade Holding B.V.** zu kontaktieren, um alle notwendigen zusätzlichen Informationen zu erhalten.

2. INHALT DER VERPACKUNG
Die Filterbox enthält folgende Teile:
1. Filterkörper vormontiert
2. Transparenter Methacrylat-Deckel mit O-Ring-Dichtung
3. Zubehörbeutel zum Deckel, Inhalt:
- **12 Stück x Vernickelte Messingmuttern M8**
- **12 Stück x V4A Unterlegscheiben**
- **12 Stück x Kunststoffkappen für Muttern M8**
- **Manometer-Adapter-Kit inklusive Dichtung + Unterlegscheibe + Mutter**
- **Entlüftungsstopfen aus Kunststoff.**

Das 6-Wege-Ventil ist in einem separaten Karton verpackt.

3. MONTAGE
BITTE STELLEN SIE SICHER, DASS IHR FILTER INTAKT IST UND KEINE TRANSPORTSCHÄDEN AUFWEIST.

3.1 Entfernen Sie den transparenten Deckel vom Filter und legen Sie ihn vorsichtig gegen Herabfallen und Kratzer geschützt an einem sicheren Ort ab. Für die korrekte Installation des Filters ist es erforderlich, dass der Standfuß des Filters vollständig auf einer sauberen Fläche aufliegt. Der Untergrund muss waagerecht und für die Tragfähigkeit des mit Sand ader Glas und Wasser gefüllten Filters geeignet sein.

3.2 Vervollständigen Sie den Ventilanschluss mit dem mitgelieferten Zubehör, indem Sie die Klebevorgänge ausführen. Achten Sie darauf, die O-Ringe und Anschlüsse nicht mit dem Kleber zu verschmutzen, und prüfen Sie, ob das Sechswegeventil perfekt ausgerichtet ist.

3.3 Montieren Sie das Abflusskit mit Teflonband an den Gewinden und PVC-Kleber an den Klebestellen.

3.4 Montieren Sie das Abflusskit mit Teflonband an den Gewinden und PVC-Kleber an den Klebestellen.

Änderungen, die dem technischen Fortschritt dienen, sowie Irrtümer vorbehalten!

SUPRA III

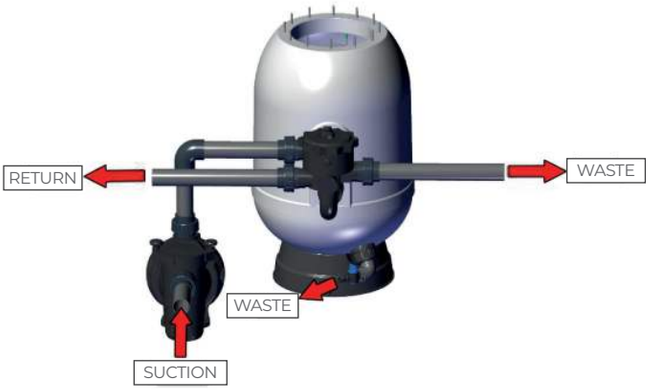

* Das Pumpendesign in dieser Zeichnung ist nur ein Hinweis, es kann jede Marke verwendet werden.

3.5 Lösen Sie die Verbindung am oberen Diffusor-Kit teilweise von der Innenseite des Filters bis zu einem Punkt, an dem Sie den Diffusor um 45° zu einer der Seiten drehen und dann leicht wieder festziehen können.

3.6 Stellen sie sicher, dass alle Einbauten und Filterarme in unbeschädigtem zustand sind. Nachdem Sie sichergestellt haben, dass das Ablassventil geschlossen und alle Anschlüsse richtig festgezogen sind, füllen Sie das Filtergerät zur Hälfte mit Wasser und beginnen Sie mit dem Einfüllen des Filtermediums gemäß der hier unten angegebenen Tabelle.

Model	Quarzsand kg	Filterglas kg (0,6 - 1,2 mm)
Supra III 500	100	100
Supra III 600	150	140
Supra III 750	225	220
Supra III 900	325	320

3.7 Deckelmontage:
- Dichten Sie das Manometer mit Teflonband ein und drehen ein den mitgelieferten Adapter
- Setzen Sie die Flachdichtung des Adapters in den Sitz oben auf dem transparenten Deckel ein
- Scheibe und Mutter des Manometers befinden sich auf der Unterseite der Abdeckung. NICHT ZU fest anziehen!

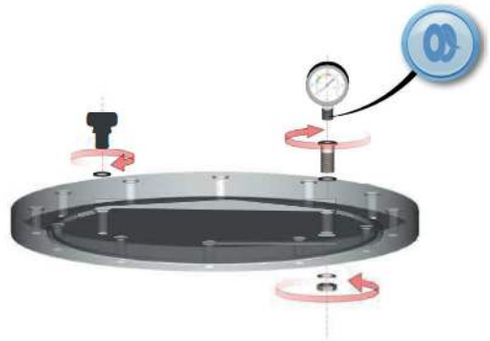

- Setzen Sie den O-Ring auf den schwarzen Kunststoff-Entlüftungsstopfen, schrauben Sie ihn lose in das Gewinde auf der Deckeloberseite.

3.8 Stellen Sie sicher, dass der O-Ring an der Unterseite des transparenten Deckels sauber ist und in seinen Sitz passt. Setzen Sie den Deckel auf den Filter und achten Sie darauf, dass sich kein Staub oder Filtermedium auf der Oberfläche befindet, die den O-Ring berührt.

- Führen Sie die Unterlegscheiben durch die Schrauben und in ihre Sitze ein und setzen Sie die 12 mitgelieferten vernickelten Messingmuttern ein.
- Ziehen Sie die Muttern mit einem **Drehmomentschlüssel** mit einer 13-mm-Innen-sechskantmutter in Querreihenfolge an, wie in der unten gezeigten Musterfolge angegeben:

MAX. EMPFOHLENES DREHMOMENT BETRAGT 6Nm

WARNUNG: Starten Sie nach Abschluss des Vorgangs den Filter und stellen Sie sicher, dass kein Wasser austritt.

HINWEISE: Der Hersteller haftet nicht für Schäden, die durch das Füllen des Filtermediums verursacht werden.

WICHTIG: Das Vorhandensein der Gefahr einer Überflutung van Räumlichkeiten; Bei Nichteinhaltung der Normen haftet der Filterhersteller nicht für Schäden.

SUPRA III

4. BETRIEB
Das Gerät führt bestimmungsgemäß die in diesem Handbuch beschriebene Wasserfiltrationsfunktion aus. Die korrekte Funktion des Filters und Regelung des Systems, an das er angeschlossen ist erfolgt durch unterschiedliche Einstellungen des an den Filter angeschlossenen 6-Wege-Ventils (im Lieferumfang enthalten).

Das Ventil hat 6 Positionen:
Filtration / Rückspülen / Nachspülen / Entleeren / Zirkulieren / Geschlossen.

Die Betriebsbedingungen für jede Position sind unten aufgeführt.

VORSICHT

Die Verstellung des 6-Wege-Ventilhebels darf NUR UND AUSSCHLIESSLICH bei ausgeschalteter Filterpumpe erfolgen.

Filtration
Normale Betriebsposition mil der Funktion, das Poolwasser zwischen dem Einlass und dem Auslass des Filters zu reinigen.
Beobachten Sie das Manometer regelmäßig. Es wird empfohlen den Rückspülvorgang einzuleiten, wenn der Druck 1, 1 kg/cm² überschreitet.

0,8 kg/cm² -11,4 PSI
Normaler Arbeitsdruck

1,3 kg/cm² -18,5 PSI
Fahren Sie mit Rückspül

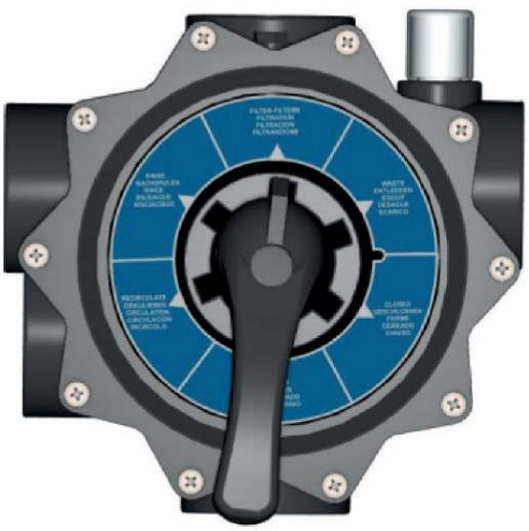

Rückspülen
Bewirkt die Reinigung des Filtermediums, indem der während des normalen Betriebs zurückgehaltenen Schmutz entfernt. Ist die Anlage mil einem zusätzlichen Abstellventil in der Entleerungsleitung ausgestattet muss dieses vor dem Rückspülvorgang geöffnet werden. Empfohlene Dauer: 2-3 Minuten.
Es wird empfohlen, Jede Woche und unmittelbar nach einer Bodensaugersaugerreinigung des Pools eine Rückspülung durchzuführen.

Nachspülen
Muss nach dem Rückspülen durchgeführt werden, um alle im Ventil verbleibenden Verunreinigungen zu entfernen. Empfohlene Dauer: 1 min.

Zirkulieren
Diese Position ermöglicht es dem System, ohne Filterfunktion zu arbeiten. Das Wasser wird direkt zum Auslass geleitet.

Entleeren
In dieser Position wird das Einlasswasser direkt zum Abfluss geleitet. (z.B. zur Poolentleerung)

Geschlossen
Alle Ventilkanäle sind geschlossen.

Überwintern
Zwischenposition (0), die bei einem leeren System ein mögliches Einfrieren verhindert.

Rückspülen

Nachspülen

Zirkulieren

Entleeren

Geschlossen

Überwintern

Änderungen, die dem technischen Fortschritt dienen, sowie Irrtümer vorbehalten!

SUPRA III

5. INBETRIEBNAHME
Sobald der Sandfilter befüllt wurde, muss zunächst rückgespült werden. Hierzu wie folgt vorgehen:
- Lösen Sie den Entlüftungsstopfen an der Abdeckung leicht, ohne ihn zu entfernen.
- Stellen Sie das 6-Wege-Ventil in die Rückspülposition, urn das Filtermedium vor dem ersten Betrieb zu reinigen.
- Öffnen Sie alle Ventile, die die Saugleitungen und den Abfluss absperren, und schalten Sie die Umwälzpumpe 2 Minuten lang ein.
- Schalten Sie die Pumpe aus und bringen Sie das Ventil in Position Filtration.
- Schließen Sie den Entlüftungsstopfen, sobald Wasser austritt.
- Sobald dieser Vorgang abgeschlossen ist, ist der Filter bereit, die kann gestartet werden.

WICHTIG

Führen Sie die Positionsänderungen am Schaltventilgriff durch, während sich die Pumpe immer in der Position AUS befindet.

6. WARTUNG
Verwenden Sie zum Reinigen der Außenfläche des Filters keine Lösungsmittel, da hierdurch die Beschichtung beschädigt und das Erscheinungsbild beeinträchtigt werden kann.

Bei Bedarf müssen O-Ringe und beschädigten Teile ausgetauscht werden.

Führen Sie die erforderlichen Rückspülungen und Spülungen gemäß der Bedienungsanleitung durch.

Im Winter müssen folgende Operationen durchgeführt werden:

- Führen Sie eine Rückspülung gemäß den zuvor angegebenen Anweisungen durch.
- Entleeren Sie das Wasser aus dem Filter
- Entfernen Sie die Filterabdeckung, damit sie während der Inaktivität nicht gelüftet wird.
- Wenn der Filter wieder in Betrieb genommen werden muss, befolgen Sie einfach die Anweisungen zur Inbetriebnahme.

SICHERHEITSWARNUNGEN

- Lassen Sie das System nicht ohne Wasser laufen.
- Trennen Sie den elektrischen Strom von der Pumpe, bevor Sie Wartungsarbeiten am Filter durchführen.
- Der Filter darf nicht direkt an das Wasser-versorgungsnetz angeschlassen werden, sein Druck kann sehr hoch sein und den maximalen Arbeitsdruck des Filters überschreiten.
- Verwenden Sie den Filterkreislauf nicht zum Befüllen und Einstellen des Paalwasserstandes.

7. EIGENSCHAFTEN UND ABMESSUNGEN
- **Max. Prüfdruck:** 3,75 Bar
- **Max. Arbeitsdruck:** 2,5 Bar
- **Max. Arbeitswassertemperatur:** +50°C
- **Druckverlust im sauberen Filter:** < 50 kPa

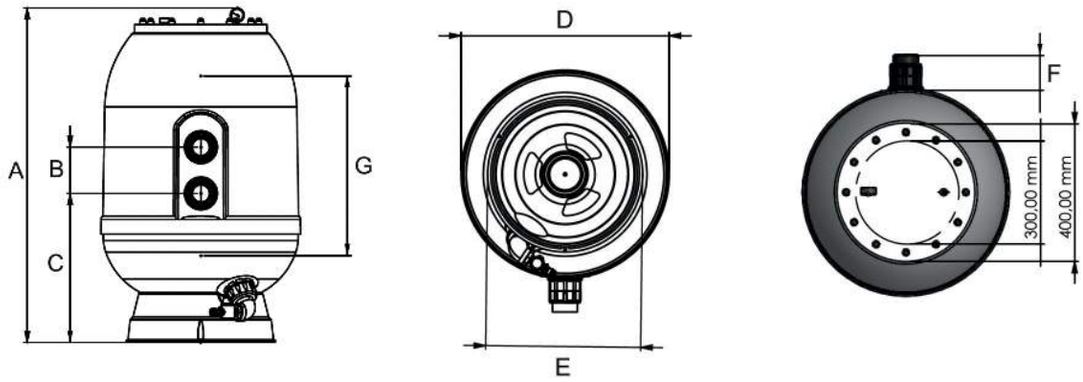

Art. Nr.	ø mm	Durchfluss m³/h	Anschluss	Abmessungen mm						G Filterbetthöhe mm	Filterglas* kg	Filtersand** kg	Verpackung LxWxH mm	Gewicht kg
				A	B	C	D	E	F					
7033927	500	10	50	946	125	455	520	450	90	520	100	100	550x550x1000	21
7033928	600	14	50	1010	125	465	620	450	90	550	140	150	650x650x1000	23
7033929	750	22	63	1115	140	550	770	650	100	600	220	225	800x800x1100	38
7033930	900	32	63	1200	140	625	920	650	100	620	320	325	950x950x1100	44

*Granulatgröße 0,6 - 1,2 mm **Granulatgröße 0,4 - 0,8 mm

SUPRA III

GEËXPLODEERDE WEERGAVE

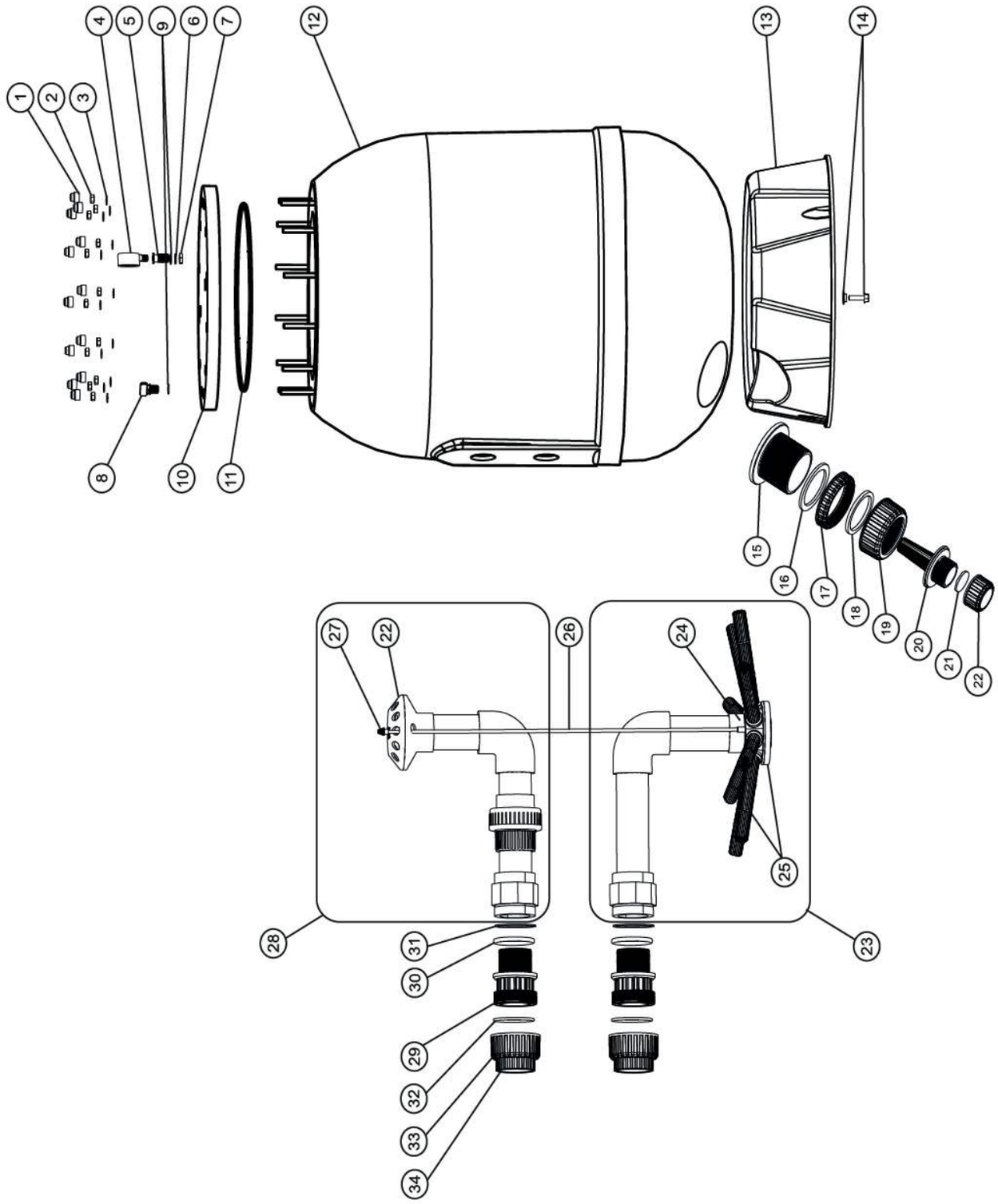

Edition: 01.2023

Wir behalten uns das Recht vor, die Artikel oder den Inhalt dieses dokuments ohne vorherige Ankündigung ganz oder teilweise zu ändern.

© NORSUP

Änderungen, die dem technischen Fortschritt dienen, sowie Irrtümer vorbehalten!

SUPRA III

EN

NL

FR

DK

SE

LIJST MET RESERVEONDERDELEN

N°	Code	Menge	Beschreibung
1		12	Kunststoffmutterabdeckunq
2		12	Vernickelte Messingmutter MB
3		12	V4A Unterlegscheibe MB
4		1	V4A Gewindedruckrnesser 1/8“
5		1	V4A Reduzieradapter 1/4“-1/8“
6		1	V4A Adapterscheibe
7		1	V4A Adaptermutter
8		1	Entlüftungsstopfen + O-Ring
9		1	Adapter-O-Ring
10		1	Transparenter Deckel Ø400 Dicke 25mm
11		1	Kugeldeckel 0-Ring
12a		1	GVK-Karosserie Ø500
12b		1	GVK-Karosserie Ø600
12c		1	GVK-Karosserie Ø750
12d		1	GVK-Karosserie Ø900
13a		1	SUPRA Filter Base 500-600
13b		1	SUPRA Filter Base 750-900
14		1	Sechskantschraube mit Unterleascheibe M8 A2
15		1	Sandablaufadapter 2,5“
16		1	Sa nda blassadapterdichtung
17		1	Sandablassmutter 2,5“
18		1	Sand / Wasser-Abflussreduzierungsdichtung
19			Sand / Wasserablauf-Reduziermutter 2,5“
20		1	Wasserablauffilter 1,25“
21		1	Wassera blassd ichtung
22		1	Wasserablassschraube 1,25“
23a		1	Unteres lnnenrohr-Set SUPRA 500
23b		1	Unteres lnnenrohr-Set SUPRA 600
23c		2	Unteres lnnenrohr-Set SUPRA 750
23d		3	Unteres lnnenrohr-Set SUPRA 900
24a		1	SUPRA 500-600 Seitenverteiler 6 Ausgänge
24b		1	SUPRA 750-900 Seitenverteiler 8 Ausgänge
25a		6	SUPRA 500 Filter seitlich
25b		8	SUPRA 600 Filter seitlich
25c		9	SUPRA 750 Filter seitlich
25d		10	SUPRA 900 Filter seitlich
26a		1	Luftansauqrohr 6mm für SUPRA 500
26b		1	Luftansauqrohr 6mm für SUPRA 600
26c		1	Luftansauqrohr 6mm für SUPRA 750
26d		1	Luftansauqrohr 6mm für SUPRA 900
27		1	Luftansaugdüse 6mm
28a		1	lnnenrohrsatz für SUPRA 500
28b		1	lnnenrohrsatz für SUPRA 600
28c		2	lnnenrohrsatz für SUPRA 750
28d		3	lnnenrohrsatz für SUPRA 900
29		2	SUPRA Fitler externe Verschraubung Klebemuffe basis 1,5“
30		2	SUPRA Verschraubung Klebemuffe basis 0-Ring
31		2	SUPRA Flachdichtung
32		2	SUPRA Socket 0-Ring
33		2	Überwurfmutter
34a		2	Anschlussbuchse 50
34b		2	Anschlussbuchse 63

SUPRA III

ATTENTION
Nous vous recommandons de lire attentivement ce manuel d'instructions avant d'installer le filtre et de conserver toute la documentation pour référence future.

MISE EN GARDE

L'utilisation de l'équipement dans d'autres configurations que celles énumérées ici ou dans un type de travail différent n'est pas autorisée. Différentes utilisations, inappropriées et / ou incorrectes, par rapport à celles expressément indiquées dans le manuel, annuleront automatiquement toute responsabilité du fabricant, comme non prévu, et donc non spécifiquement envisagé dans l'analyse des risques.

LIRE LE CONTENU

Il est nécessaire de lire le contenu de ce manuel avant de commencer n'importe quelle opération. Ce symbole souligne ce besoin. Conservez ce manuel pour toute future reference.

PRESSION DANGEREUSE

Cet equipement fonctionne sous pression dangereuse pendant le demarrage, le fonctionnement normal et apres l'arret de la pompe, ce qui peut causer des blessures et des dommages materiels. Avant de proceder a l'entretien du systeme de circulation, toutes les vannes et l'interrupteur de pompe doivent etre en position d'arret avec le bouchon de liberation d'air de filtre ouvert. Avant de faire fonctionner la pompe, toutes les vannes doivent etre ouvertes pour permettre le retour de l'eau du systeme a la piscine. Ne modifiez pas la position de la vanne selectrice pendant le fonctionnement de la pompe du systeme. Ne refermez pas le bouchon de degagement d'air tant qu'un courant d'eau n'est pas decharge.

MISE EN GARDE: RISQUE DE CHOC ELECTRIQUE

Le cablage electrique doit etre conforme aux reglementations et aux normes locales, tous les equipements electriques doivent etre mis a la terre et proteges contre tout contact possible avec l'eau, tous les travaux electriques doivent etre effectues par un electricien agree.

RISQUE DE PIEGEAGE PAR ASPIRATION

Il s'agit d'un filtre tres performant qui necessite une pompe plus grande qui peut provoquer un piegeage par aspiration des cheveux et du corps au niveau du puisard d'aspiration si l'installation n'est pas faite de la bonne maniere. Afin de reduite le risque de piégeage, il faut installer deux raccords d'aspiration en respectant les distances pour éviter un double blocage par un utilisateur. Reportez-vous aux normes européennes en16713-2 sur les exigences et les méthodes d'essai relatives aux systèmes de circulation.

1. INTRODUCTION

Merci d'avoir choisi le filtre à sable SUPRA III de **Mega Group Trade Holding B.V.** pour votre projet, ce filtre a été conçu pour atteindre le plus haut niveau de performance de filtration selon la norme DIN EN 16713-1 à ce jour.
Ce filtre est conçu et fabriqué pour être utilisé dans la filtration des piscines et des bassins de jardin uniquement s'ils ont été établis conformément à la norme VDE 0100-49 D.
Si les explications données ici ne sont pas claires ou incomplètes, et qu'une ou plusieurs parties du manuel lui-même ne sont pas parfaitement compréhensibles, il est nécessaire de contacter le fabricant pour obtenir toutes les informations supplémentaires nécessaires.

2. CONTENU

Le boîtier de filtre contient les éléments suivants :
1. Corps du filtre pré-assemblé
2. Couvercle transparent en méthacrylate (placé avec son joint torique à sa place sur le filtre)
3. Trousse de couverture, comprenant :
- **12 pièces x écrous en laiton nickelé M8**
- **12 pièces x rondelles V4A**
- **12 pièces x Cache-écrous en plastique**
- **Kit adaptateur manomètre V4A comprenant un joint+ rondelle+ écrou**
- **Bouchon de dégagement d'air en plastique.**

La vanne sélectrice est emballée dans une boîte différente.

3. MONTAGE

VEUILLEZ VOUS ASSURER QUE VOTRE FILTRE EST INTACT ET NE PRÉSENTE AUCUN DOMMAGE RÉSULTANT DU TRANSPORT.

3.1 Retirez le couvercle transparent en méthacrylate du filtre dans la boîte et mettez-le dans un endroit sûr avec précaution!
Évitez de le laisser tomber ou de le rayer!
Pour l'installation correcte du filtre, il est nécessaire que la base du filtre repose complètement sur une surface propre qui supporte le poids du filtre plein de sable et d'eau, le sol doit être parfaitement à niveau.

3.2 Complétez le raccordement du filtre de la vanne avec le kit approprié fourni avec le filtre en effectuant les opérations de collage, en veillant à ne pas salir les joints toriques et les raccords avec la colle, vérifier que la vanne à six voies est parfaitement à niveau.

3.3 Montez le kit de vidange ensemble à l'aide de Téflon sur les filets et de la colle PVC sur les pièces de solvant pour fixer le drain.

3.4 Effectuez les raccords prévus sur la vanne à six voies ; Filtre, Pompe, Drain, Retour. Connectez également un tuyau de 25 mm au coupleur du kit de vidange qui vient d'être installé.

Des altérations au service du progrès technologique ainsi que des erreurs sauf!

SUPRA III

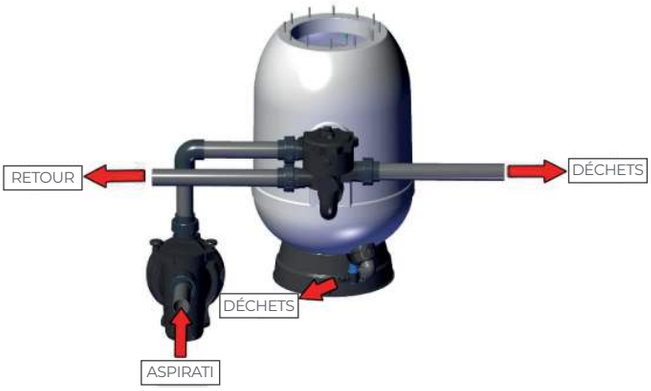

*La conception de la pompe dans ce schéma n'est qu'à titre indicatif, n'importe quelle marque peut être utilisée.

3.5 Relâchez partiellement le raccord sur le kit du diffuseur supérieur de l'intérieur du filtre jusqu'à un point où vous pouvez tourner le diffuseur sur l'un des côtés à un angle de 45°, puis resserrez-le légèrement.

3.6 Vérifiez que tous les éléments internes et les bras de filtre sont en bon état.
Après s'être assuré que la vanne de vidange est fermée et que tous les raccords sont serrés correctement, remplissez le réservoir de filtre avec de l'eau jusqu'à la moitié, puis commencez à vider le support requis selon le tableau ci-dessous.

Modèle	kg Sable quartzeux	Support en verre (0,6 - 1,2 mm) kg
Supra III 500	100	100
Supra III 600	150	140
Supra III 750	225	220
Supra III 900	325	320

3.7 Fermeture du filtre :
- Utilisez du téflon pour fixer le manomètre sur l'adaptateur fourni
- Placez le joint plat de l'adaptateur dans son siège sur le côté supérieur du couvercle transparent
- La rondelle de manomètre et l'écrou vont sur le côté inférieur du couvercle, NE SERREZ PAS EXCESSIVEMENT !
- Le joint torique sur le bouchon de dégagement d'air noir en plastique, vissez-le à sa place sur le côté supérieur du couvercle et laissez-le en positions desserrée.

3.8 Assurez-vous que le joint torique au bas du couvercle transparent est propre et ajusté dans son siège. Placez le couvercle sur le filtre en vous assurant qu'il ne reste plus de poussière ou de milieu filtrant sur la surface touchant le joint torique.

JOINT TORIQUE

- Insérez les rondelles à travers les boulons et dans leurs sièges, et placez les 12 écrous en laiton nickelé fournis.
- **Utilisez une clé dynamométrique** avec une douille hexagonale de 13 mm pour serrer les écrous dans l'ordre transversal comme indiqué dans la séquence de motif ci-dessous:

COUPLE MAXIMUM RECOMMANDÉ : 6 Nm

AVERTISSEMENT: Une fois les opérations terminées, démarrez le filtre et vérifiez qu'il n'y a pas de fuites d'eau

REMARQUES: Le fabricant n'est pas responsable des dommages causés par le remplissage du support de filtration.

IMPORTANT: La présence du risque d'inondation des locaux ; en cas de non-respect des normes, le fabricant du filtre ne sera pas tenu responsable de tout dommage.

SUPRA III

4. FONCTIONNEMENT
L'équipement assure principalement la fonction de filtration de l'eau comme décrit dans ce manuel.

Pour le bon fonctionnement du filtre et la bonne gestion du système auquel il est connecté, d'autres fonctions sont prévues.

Ces fonctions s'appliquent par un réglage différent de la vanne à 6 voies connectée au filtre (fournie avec le filtre).

La vanne dispose de 6 positions : Filtration, Lavage, Rinçage, Déchets, Circulation & Fermeture.

Les conditions de fonctionnement pour chaque poste sont détaillées ci-dessous.

ATTENTION

La sélection du levier de la vanne à 6 voies doit être effectuée UNIQUEMENT ET EXCLUSIVEMENT avec la pompe DÉSACTIVÉE.

Filtration
C'est la position normale de fonctionnement, elle assure la fonction de filtration de l'eau de piscine entre l'entrée et la sortie du filtre.

Observez régulièrement le manomètre, il est recommandé de procéder à l'opération de lavage à contre-courant lorsque la pression dépasse 1,1 kg/cm².

0,8 kg/cm² -11,4 PSI
Pression de service normale

1,3 kg/cm² -18,5 PSI
Procéder au lavage à contre-courant

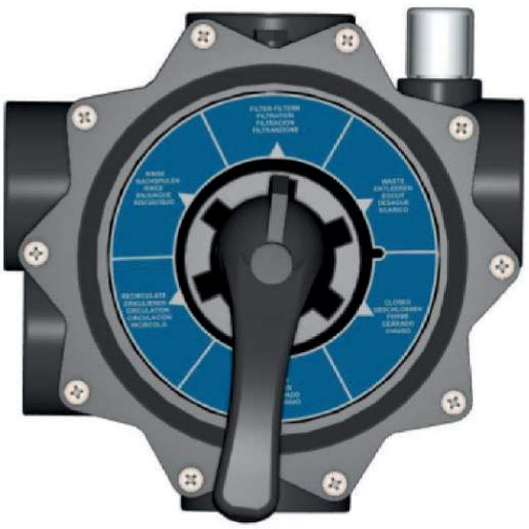

Lavage à contre-courant
Il est utilisé pour nettoyer le support de filtration en retirant les pièces retenues pendant le fonctionnement normal. Cette fonction doit être combinée avec l'ouverture de la vanne de vidange dont elle doit être équipée. Durée d'utilisation recommandée : 2-3 min.
Il est recommandé de faire un lavage à contre-courant toutes les semaines et immédiatement après un nettoyage par aspiration de la piscine.

Rinçage
Il s'agit d'une opération à effectuer après lavage à contre-courant pour éliminer les impuretés laissées à l'intérieur de la vanne. Durée d'utilisation recommandée : 1 min.

Circulation
C'est la position qui permet au système de fonctionner sans la fonction de filtre. L'eau est dérivée directement vers la sortie.

Déchets
C'est la position de dérivation de l'eau d'entrée directement vers le drain (p. ex. vidange de la piscine).

Fermé
C'est la position qui ferme tous les passages de vanne.

Hivérisation
C'est une position intermédiaire (0) qui, avec un système vide, elle permet d'éviter d'éventuelles défaillances de congélation.

Lavage à contre-courant

Rinçage

Circulation

Déchets

Fermé

Hivérisation

Des altérations au service du progrès technologique ainsi que des erreurs sauf!

SUPRA III

EN

NL

DE

DK

SE

5. DÉMARRAGE
Une fois que le filtre à sable a été chargé, il est nécessaire de le laver à contre-courant et de procéder comme suit :
- Dévissez légèrement le bouchon de ventilation situé sur le couvercle sans le retirer,
- Placez la vanne sélectrice en position de lavage à contre-courant pour nettoyer le milieu de filtration la première fois,
- Ouvrez les vannes qui contrôlent les conduites d'aspiration et de vidange, activez la pompe pendant 2 minutes,
- Arrêtez la pompe et placez la poignée de la vanne sélectrice en position de filtration,
- Fermez le bouchon de dégagement d'air juste après que l'eau commence à sortir,
- Une fois cette opération effectuée, le filtre sera prêt à démarrer les cycles de filtration de l'eau de piscine.

IMPORTANT

Effectuez les changements de position de la poignée de la vanne sélectrice avec la pompe toujours en position d'ARRÊT.

6. MAINTENANCE
Pour nettoyer la surface externe du filtre, n'utilisez pas de dissolvants, car cela peut l'endommager et éliminer sa brillance.

Si nécessaire, les joints toriques et les pièces endommagées doivent être remplacés.

Effectuez les lavages à contre-courant et les rinçages nécessaires conformément aux instructions d'utilisation.

En hiver, il est nécessaire d'effectuer les opérations suivantes :
- Effectuez un lavage à contre-courant conformément aux instructions indiquées précédemment.
- Videz l'eau du filtre.
- Retirez le couvercle du filtre pour le maintenir à l'air libre pendant la période d'inactivité.
- Lorsqu'il est nécessaire de remettre le filtre en service, il suffit de suivre les instructions de mise en service.

AVERTISSEMENTS
- Ne faites pas fonctionner le système sans eau.
- Avant d'effectuer toute opération de maintenance sur le filtre, débranchez le courant électrique de la pompe.
- Le filtre ne doit pas être raccordé directement au réseau d'alimentation en eau, la pression de celui-ci peut être très élevée et dépasser la pression de service maximale du filtre.
- N'utilisez pas le circuit du filtre pour remplir et régler le niveau d'eau de la piscine.

7. KENMERKEN EN AFMETINGEN
- **Pression d'essai maximale :** 3,75 Bar
- **Pression de service maximale :** 2,5 Bar
- **Température maximale de l'eau :** +50°C
- **Perte de charge dans le filtre propre** < 50 kPa

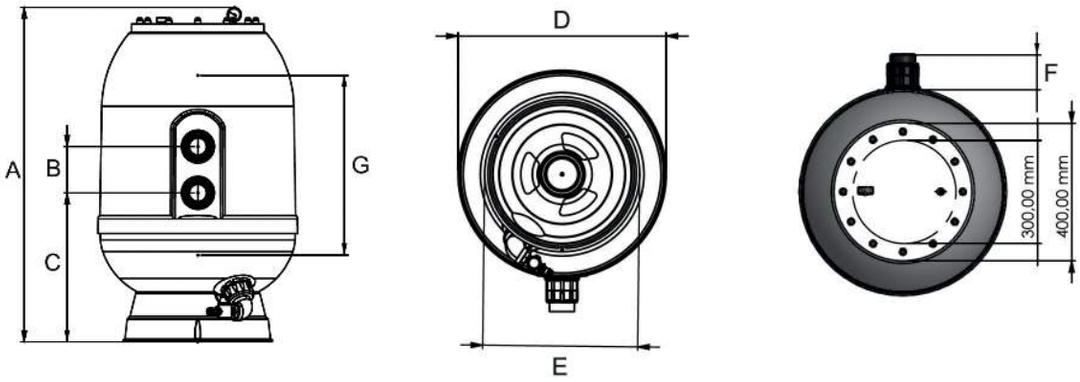

N° Prod.	⌀ mm	Débit m³/h	Rac c.	Dimensions mm.						G hauteur du lit de filtration mm	Supports en verre* kg	Sable filtrant** kg	Verpackung LxLxH mm	Poids kg
				A	B	C	D	E	F					
7033927	500	10	50	946	125	455	520	450	90	520	100	100	550x550x1050	21
7033928	600	14	50	1010	125	465	620	450	90	550	140	150	650x650x1100	23
7033929	750	22	63	1115	140	550	770	650	100	600	220	225	800x800x1170	38
7033930	900	32	63	1200	140	625	920	650	100	620	320	325	950x950x1200	44

*Taille granulaire de 0,6 -1,2 mm **Taille granulaire de 0,4 - 0,8 mm

SUPRA III

SCHÉMA ÉCLATÉ

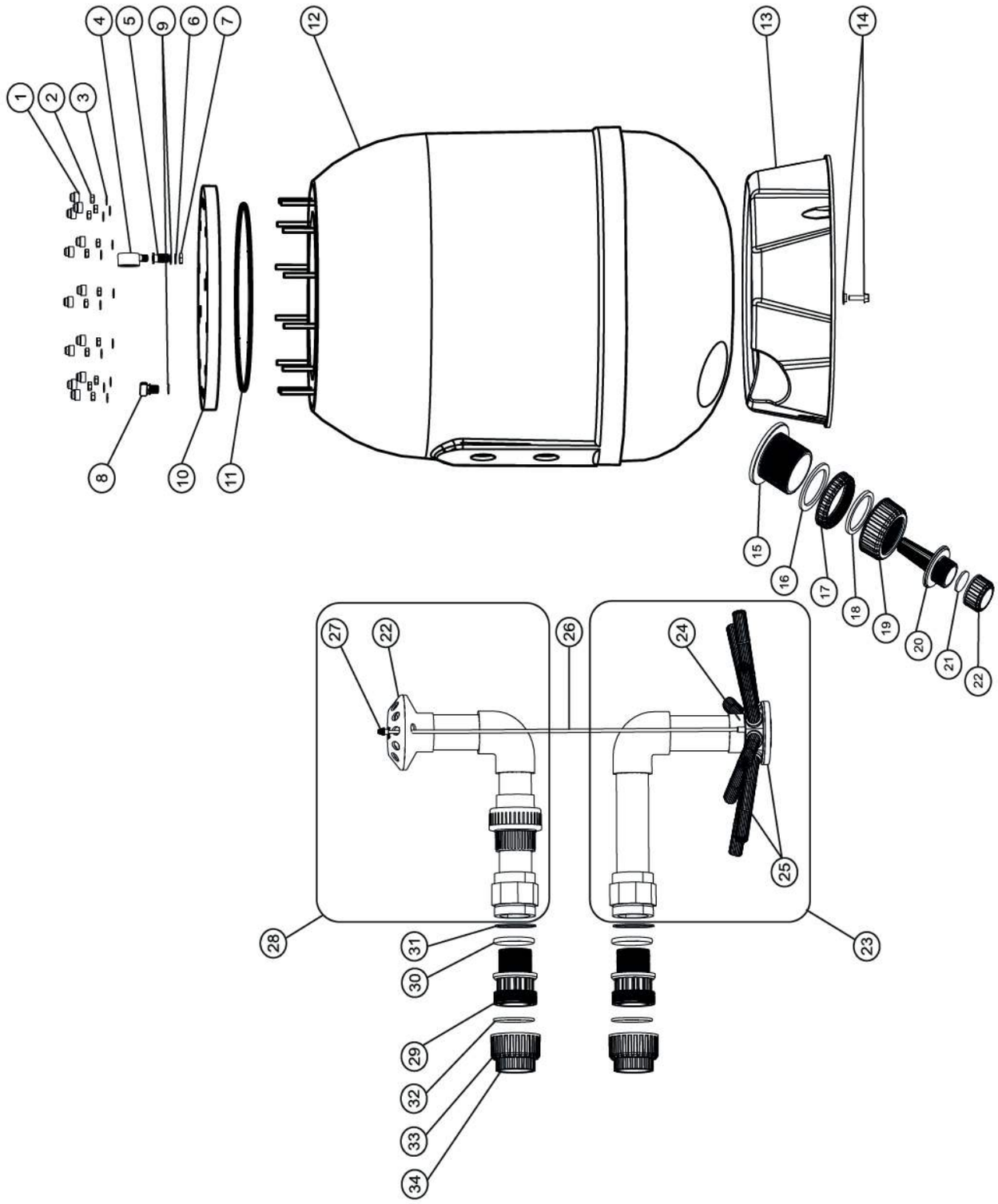

Edition: 01.2023

Nous nous réservons le droit de modifier tout ou partie des articles
ou du contenu de ce document sans préavis.

© NORSUP

Des altérations au service du progrès technologique ainsi que des erreurs sauf!

SUPRA III

EN

NL

DE

DK

SE

LISTE DES PIÈCES DE RECHANGE

N°	Code	Aantal	Beschrijving
1		12	Cache-écrou en plastique
2		12	Écrou en laiton nickelé M8
3		12	Rondelle V4A M8
4		1	Manomètre à filetage V4A 1/8“
5		1	Adaptateur de réduction V4A 1/4“-1/8“
6		1	Rondelle d‘adaptateur V4A
7		1	Écrou adaptateur V4A
8		1	Bouchon de dégagement d‘air + Joint torique
9		1	Joint torique adaptateur
10		1	Couvercle transparent 400 mm d‘épaisseur 25 mm
11		1	Joint torique du couvercle
12a		1	Corps GRP Ø500
12b		1	Corps GRP Ø600
12c		1	Corps GRP Ø750
12d		1	Corps GRP Ø900
13a		1	Base de filtre SUPRA 500-600
13b		1	Base de filtre SUPRA 750-900
14		1	Boulon hexagonal avec rondelle M8 A2
15		1	Adaptateur de vidange de sable 2,5“
16		1	Joint d‘adaptateur de vidange de sable
17		1	Écrou de vidange de sable 2,5“
18		1	Joint de réducteur de vidange de sable/eau
19			Écrou réducteur de vidange d‘eau/sable 2,5“
20		1	Filtre de vidange d‘eau 1,25“
21		1	Joint de bouchon de vidange d‘eau
22		1	Bouchon de vidange d‘eau 1,25“
23a		1	Kit tuyau interne inférieur SUPRA 500
23b		1	Kit tuyau interne inférieur SUPRA 600
23c		2	Kit tuyau interne inférieur SUPRA 750
23d		3	Kit tuyau interne inférieur SUPRA 900
24a		1	Distributeur latéral 6 sorties SUPRA 500-600
24b		1	Distributeur latéral 8 sorties SUPRA 750-900
25a		6	Filtre latéral SUPRA 500
25b		8	Filtre latéral SUPRA 600
25c		9	Filtre latéral SUPRA 750
25d		10	Filtre latéral SUPRA 900
26a		1	Tube d‘aspiration d‘air 6 mm pour SUPRA 500
26b		1	Tube d‘aspiration d‘air 6 mm pour SUPRA 600
26c		1	Tube d‘aspiration d‘air 6 mm pour SUPRA 750
26d		1	Tube d‘aspiration d‘air 6 mm pour SUPRA 900
27		1	Buse d‘aspiration d‘air 6 mm
28a		1	Kit de tuyaux internes supérieurs SUPRA 500
28b		1	Kit de tuyaux internes supérieurs SUPRA 600
28c		2	Kit de tuyaux internes supérieurs SUPRA 750
28d		3	Kit de tuyaux internes supérieurs SUPRA 900
29		2	Embase de raccord externe filtre SUPRA 1,5“
30		2	Joint torique de base de raccord SUPRA
31		2	Joint plat interne SUPRA
32		2	Joint torique de manchon SUPRA
33		2	Écrou de raccord
34a		2	Douille de connexion 50
34b		2	Douille de connexion 63

SUPRA III

ADVARSEL
Vi anbefaler, at du læser denne brugsanvisning omhyggeligt, inden du installerer filteret, og opbevarer al dokumentation til senere brug.

ADVARSEL

Det er ikke tilladt at anvende udstyret i andre konfigurationer end dem, der er anført her, eller i andre typer arbejde. Forskellige anvendelser, ukorrekte og/eller ukorrekte, sammenlignet med dem, der udtrykkeligt er angivet i manualen, vil automatisk ugyldiggøre ethvert ansvar for producenten, som ikke er forudset, og derfor ikke specifikt overvejet i risikoanalysen.

LÆSE VEJLEDNING

Det er nødvendigt at læse indholdet af denne vejledning, før du påbegynder nogen operation. Dette symbol understreger dette behov. Kepp denne vejledning til fremtidig reference.

FARLIGT TRYK

Dette udstyr fungerer under farligt tryk under opstart, normal drift og efter pumpen er slukket, hvilket kan forårsage personskade og skade på ejendom. Før vedligeholdelse af cirkulationssystemet skal alle ventiler og pumpeskifte være i slukket position, filterets luftudløserprop åbnes. Før pumpen køres, skal alle ventiler åbnes for at lade systemvand gå tilbage til poolen. Skift ikke vælgerventilens position, mens systempumpen kører. Luk ikke luftudløserstikket tilbage, før en strøm af vand er udledt.

ADVARSEL! RISIKO FOR ELEKTRISK STØD

Elektriske ledninger skal være i overensstemmelse med de lokale regler og standarder, alt elektrisk udstyr skal være jordforbundet og beskyttet mod eventuel kontakt med vand, og alt elektrisk arbejde skal udføres af en autoriseret elektriker

FARE FOR SAMMEN-KLEMNING AF SUGET

Dette er et højtydende filter, der kræver en større pumpe, som kan forårsage, at hår og krop suger ind i sugesumpen, hvis det ikke er installeret på den rigtige måde. For at reducere risikoen for indespærringsfare skal det installeres dobbelt sugebeslag med respekt for afstande for at undgå dobbelt blokering af en bruger. Der henvises til europæiske standarder en16713-2 for krav til cirkulationsudstyr og installation.

1. INDLEDNING
Tak fordi du valgte SUPRA III sandfilter fra **Mega Group Trade Holding B.V.** dit projekt, dette filter er designet til at nå det højeste niveau af filtrering ydeevne i henhold til din EN 16713-1 indtil denne dato.
Dette filter er kun konstrueret og fremstillet til brug i svømmebassin og havedam filtrering, hvis de er blevet etableret i overensstemmelse med VDE 0100-49 D.
Hvis forklaringerne her ikke er klare eller ufuldstændige, og en eller flere dele af selve manualen ikke er fuldt forståelige, er det nødvendigt at kontakte fabrikanten for at indhente alle de nødvendige yderligere oplysninger.

2. INDHOLD
Filterboksen indeholder følgende:
1. Filterkrop forudmonteret
2. Methacrylat transparent dæksel (placeret med sin O-ring på plads på filteret)
3. Dækselsæt taske, herunder:
- **12 stk. x Forniklede messingmøtrikker M8**
- **12 stk. x V4A skiver**
- **12 stk. x plastikmøtrikdæksler**
- **V4A Trykmåleradaptersæt inkl. pakning + skive + møtrik**
- **Luftudløserprop af plast.**

Vælgerventilen er pakket i en anden kasse.

3. MONTAGE
SØRG FOR, AT DIT FILTER ER INTAKT OG IKKE HAR NOGEN SKADER FRA TRANSPORT.

3.1 Fjern methacrylat-transparent låg fra filteret, mens det er i æsken, og anbring det forsigtigt på et sikkert sted!
Undgå at tabe eller ridse den!
For korrekt installation af filteret er det nødvendigt, at filterbasen hviler helt på en ren overflade, der understøtter vægten af filteret fuld af sand og vand, gulvet skal være perfekt udjævnet.

3.2 Gennemfør ventilfilterforbindelsen med det relevante sæt, der følger med filteret, ved at udføre limningsoperationerne, og sørg for ikke at beskidte O-ringene og samlingerne med limen. Kontroller, at seksvejsventilen er perfekt udjævnet.

3.3 Monter afløbssættet sammen med teflon på gevindet og PVC cement på opløsningsmidlets dele for at fastgøre det til afløbet.

3.4 Foretag de tilslutninger, der findes på seksvejsventilen; Filter, pumpe, afløb, retur. Tilslut også en 25 mm slange til afløbskoblingen, der lige er installeret.

Ændringer, der tjener såvel den teknologiske udvikling som undtagelser!

SUPRA III

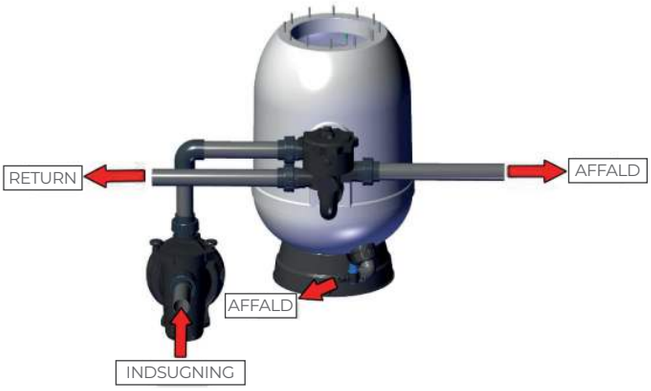

* Pumpedesignet i denne tegning er kun vejledende, ethvert mærke kan bruges.

3.5 Slip delvist forbindelsen på det øverste diffusorsæt inde fra filteret til et punkt, hvor du kan dreje diffusoren til en af siderne til en 45° og derefter spænde den igen en smule.

3.6 Kontroller, at alle indvendige dele og filterarme er i gode forhold.
Når du har sikret dig, at aftapnings-ventilen er lukket, og at alle tilslutninger er strammet korrekt, skal du fylde filtertanken med vand til halvdelen og derefter begynde at tømme det nødvendige medie i henhold til tabellen nedenfor.

Model	Kvartssand kg	Glasmedier kg (0,6 - 1,2 mm)
Supra III 500	100	100
Supra III 600	150	140
Supra III 750	225	220
Supra III 900	325	320

3.7 Filterlukning:
- Brug teflon til at fastgøre trykmåleren på den medfølgende adapter
- Sæt adapterens flade pakning i sædet på oversiden af det gennemsigtige låg
- Trykmåler skive og møtrik gå på undersiden af dækslet, IKKE OVERSTRAM!

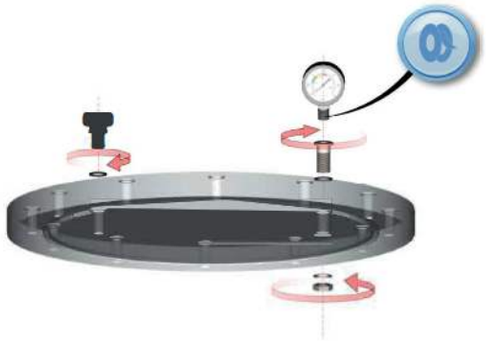

- O-ringen på plastik sort luftudløserstikket, sæt den på plads på den øverste lågside og hold den løs.

3.8 Sørg for, at O-ringen i bunden af det gennemsigtige låg er ren og passer ind i sædet. Placer låget på filteret, og sørg for, at der ikke er støv eller filtreringsmedier tilbage på overfladen, der berører O-ringen.

O-RINGEN

- Indsæt skiverne gennem boltene og i deres sæder, og placer de 12 messing forniklede møtrikker, der leveres med
- **Brug en momentnøgle** med en sekskantet møtrikstik på 13 mm til at stramme møtrikkerne i krydsrækkefølge som angivet i mønstersekvensen vist nedenfor

MAKS. ANBEFALET DREJNINGSMOMENT ER 6Nm

ADVARSEL: Når operationerne er udført, skal du starte filteret og kontrollere, at der ikke er nogen vandlækager.

BEMÆRKNINGER: Fabrikanten er ikke ansvarlig for eventuelle skader forårsaget af påfyldning af filtreringsmedier.

VIGTIGT: Tilstedeværelse af risiko for oversvømmelse af lokaler; i tilfælde af manglende overholdelse af standarderne vil filterfabrikanten ikke blive holdt ansvarlig for eventuelle skader.

SUPRA III

4. DRIFT
Udstyret udfører hovedsageligt vandfiltreringsfunktionen som beskrevet i denne vejledning.

Med henblik på korrekt funktion af filteret og korrekt styring af det system, som det er tilsluttet, er der fastsat andre funktioner.

Disse funktioner sker gennem en anden indstilling af den 6-vejs ventil, der er forbundet til filteret (leveres med filteret).

Ventilen har 6 positioner: Filtrering, backwash, skylning, affald, cirkulation og lukket.

Driftsbetingelserne for hver position er beskrevet nedenfor.

ADVARSEL

Valget af 6-vejs ventilhåndtaget må KUN UDFØRES OG UDELUKKENDE med pumpen SLUKKET.

Filtrering
Det er den normale betjeningsposition, der udfører funktionen at filtrere poolvandet mellem indløbet og filterets udløb.
Overhold trykmåleren regelmæssigt, det anbefales at fortsætte med backwash-operationen, når trykket overstiger 1,1 kg/cm².

0,8 kg/cm² -11,4 PSI
Normalt arbejdstryk

1,3 kg/cm² -18,5 PSI
Fortsæt med Backwash

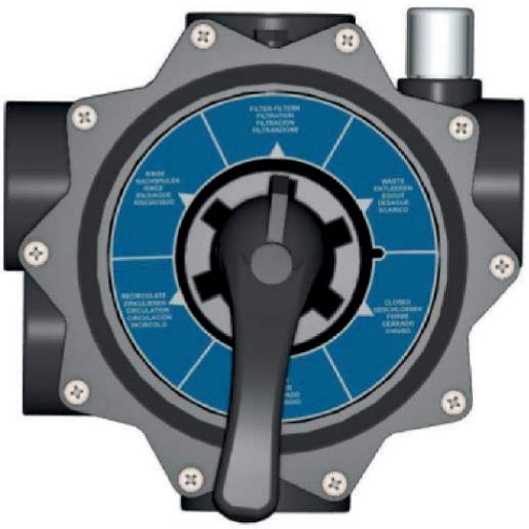

Backwash
Det bruges til at rengøre filtreringsmediet ved at fjerne de tilbageholdte dele under normal drift. Denne funktion skal kombineres med åbningen af den affaldsventil, som den skal være udstyret med. Anbefalet driftstid: 2-3 min.
Det anbefales at foretage en backwash hver uge og med det samme efter en vaccination rengøring af poolen.

Skyl
Det er en operation, der skal udføres efter returvask for at fjerne eventuelle urenheder, der er tilbage inde i ventilen. Anbefalet driftstid: 1 min.

Cirkulation
Det er den position, der gør det muligt for systemet at fungere uden filterfunktionen. Vandet omgås direkte til udløbet.

Spild
Det er positionen for omledning af indløbsvandet direkte til afløbet (dvs. tømning af bassinet).

Lukket
Det er den position, der lukker alle ventilpassagerne.

Vinterbearbejdning
Det er en mellemposition (0), som med et tomt system gør det muligt at forhindre mulige frysningsfejl.

Backwash

Skyl

Cirkulation

Spild

Lukket

Vinterbearbejdning

Ændringer, der tjener såvel den teknologiske udvikling som undtagelser!

SUPRA III

5. OPSTART
Når sandfilteret er blevet indsat, er det nødvendigt at vaske det igen og fortsætte som følger:
- Skru let ud luftventilationsprop på dækslet uden at fjerne det,
- Placer vælgerventilen i backwash-positionen for at rengøre filtreringsmediet første gang,
- Åbn ventilerne, der styrer sugeledningerne og afløbet, tænd for pumpen i 2 minutter,
- Sluk for pumpen, og placer vælgerventilhåndtaget i filtreringspositionen,
- Luk luftudløserstikket lige efter, at vandet begynder at komme ud,
- Når denne operation er udført, vil filteret være klar til at starte poolens vandfiltreringscyklusser.

VIGTIGT

Udfør positionsændringerne på vælger-ventilens håndtag med pumpen altid i SLUKKET position

6. VEDLIGEHOLDELSE
Brug ikke opløsningsmidler til at rengøre den udvendige overflade af filteret, da dette kan beskadige det og eliminere lysstyrken af det.

Om nødvendigt skal O-ringene og de beskadigede dele udskiftes.

Udfør de nødvendige backwashes og skylninger i henhold til betjeningsvejledningen.

Om vinteren vil det være nødvendigt at udføre følgende operationer:
- Udfør en Backwash i henhold til de tidligere angivne instruktioner.
- Tøm vandet fra filteret.
- Fjern filterdækslet for at holde det luftet i inaktivitetsperioden.
- Når det er nødvendigt at sætte filteret i drift igen, skal du blot følge idriftsættelsesinstruktionerne.

SIKKERHEDSADVARSLER
- Kør ikke systemet uden vand.
- Før der udføres vedligeholdelsesoperationer på filteret, skal den elektriske strøm frakobles pumpen.
- Filteret må ikke tilsluttes direkte til vandforsyningsnettet, trykket af samme kan være meget højt og overstige det maksimale arbejdstryk for filteret.
- Brug ikke filterkredsløbet til påfyldning og justering af poolens vandniveau.

7. KARAKTERISTIKA OG DIMENSIONER
- **Maks. testtryk:** 3,75 Bar
- **Maks. arbejdstryk:** 2,5 Bar
- **Maks. arbejdstemperatur for vand:** +50°C
- **Hovedtab i rent filter** < 50 kPa

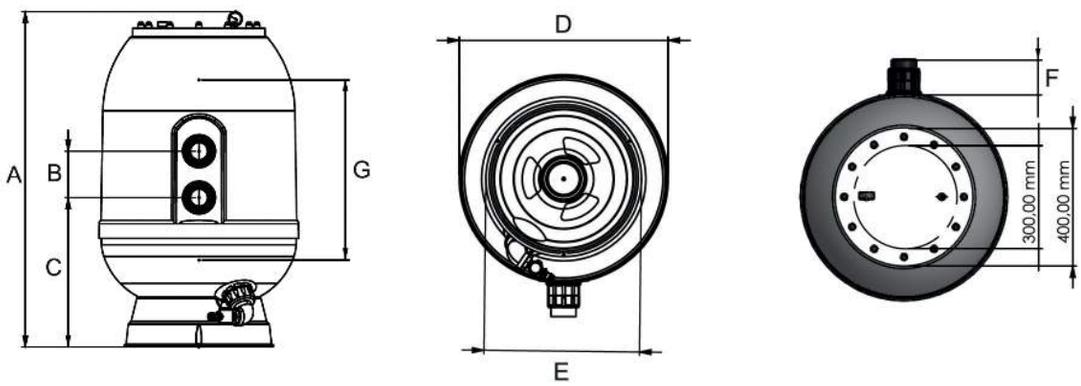

Prod. N.	ø mm	Flow m³/t	Conn.	Dimensioner mm						G filtreringslejehøjde mm	Glasmedier * kg	Filter sand** kg	Verpackung LxBxH mm	Gewicht kg
				A	B	C	D	E	F					
7033927	500	10	50	946	125	455	520	450	90	520	100	100	550x550x1050	21
7033928	600	14	50	1010	125	465	620	450	90	550	140	150	650x650x1100	23
7033929	750	22	63	1115	140	550	770	650	100	600	220	225	800x800x1170	38
7033930	900	32	63	1200	140	625	920	650	100	620	320	325	950x950x1200	44

*Granulær størrelse fra 0,6 -1,2 mm **Granulær størrelse 0,4 - 0,8 mm

SUPRA III

EKSPLODERET DIAGRAM

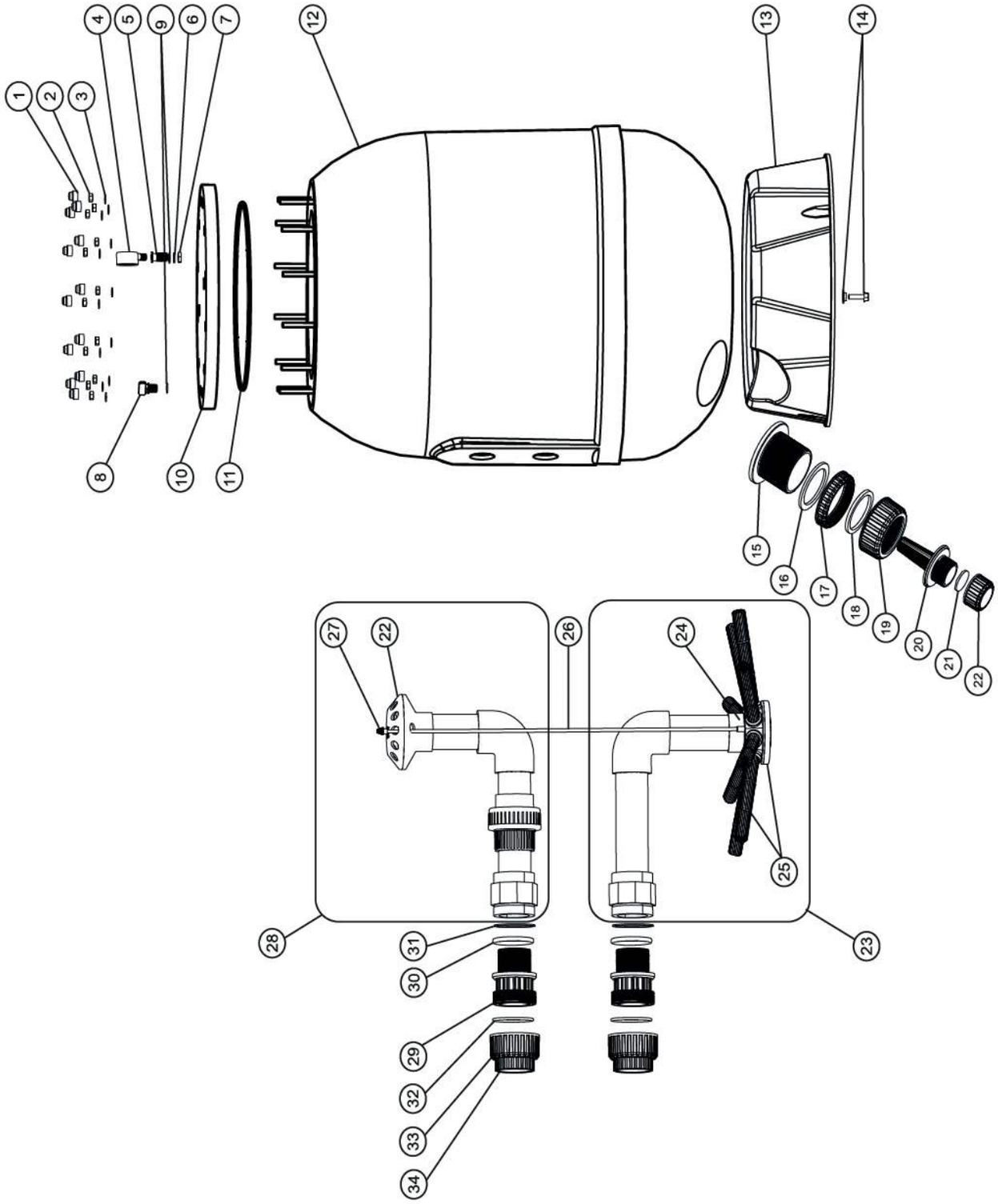

Edition: 01.2023

Vi forbeholder os ret til at ændre alle eller dele af artiklerne eller indholdet af dette dokument uden forudgående varsel.

© NORSUP

SUPRA III

EN

NL

DE

FR

SE

RESERVEDELSLISTE

N°	Kode	Antal	Beskrivelse
1		12	Plastikmøtrikdæksel
2		12	Forniklet messingmøtrik M8
3		12	V4A-skive M8
4		1	V4A gevindtrykmåler 1/8“
5		1	V4A reduktionsadapter 1/4“-1/8“
6		1	V4A Adapterskive
7		1	V4A Adaptermøtrik
8		1	Luftudløserstik + Oring
9		1	Adapterring
10		1	Gennemsigtigt låg ⌀400 tykkelse 25mm
11		1	Låg O-ring
12a		1	GRP krop ⌀500
12b		1	GRP krop ⌀600
12c		1	GRP krop ⌀750
12d		1	GRP krop ⌀900
13a		1	SUPRA filterbase 500-600
13b		1	SUPRA filterbase 750-900
14		1	Stålbolt med spændeskive M8 A2
15		1	Sandaftapningsadapter 2,5“
16		1	Pakning til sandaftapningsadapter
17		1	Sandafløbsmøtrik 2,5“
18		1	Sand/vand afløbsreduktionspakning
19			Sand/vand afløb reduktionsmøtrik 2,5“
20		1	Vandafløbsfilter 1,25”
21		1	Vandaftapningsproppens pakning
22		1	Vandaftapningsprop 1,25“
23a		1	SUPRA 500 nedre indvendige rørsæt
23b		1	SUPRA 600 nedre indvendige rørsæt
23c		2	SUPRA 750 nedre indvendige rørsæt
23d		3	SUPRA 900 nedre indvendige rørsæt
24a		1	SUPRA 500-600 Lateral fordeler 6 udgange
24b		1	SUPRA 750-900 Lateral fordeler 8 udgange
25a		6	SUPRA 500 filter lateralt
25b		8	SUPRA 600 filter lateralt
25c		9	SUPRA 750 filter lateralt
25d		10	SUPRA 900 filter lateralt
26a		1	Luft sugerør 6mm for SUPRA 500
26b		1	Luft sugerør 6mm for SUPRA 600
26c		1	Luft sugerør 6mm for SUPRA 750
26d		1	Luft sugerør 6mm for SUPRA 900
27		1	Luftindsugningsdyse 6mm
28a		1	SUPRA 500 øvre indvendige rørsæt
28b		1	SUPRA 600 øvre indvendige rørsæt
28c		2	SUPRA 750 øvre indvendige rørsæt
28d		3	SUPRA 900 øvre indvendige rørsæt
29		2	SUPRA filter ekstern union base 1,5“
30		2	SUPRA Union base O-ring
31		2	SUPRA indvendig flad pakning
32		2	SUPRA sokkel O-ring
33		2	Forbindelsesmøtrik
34a		2	Stikstik 50
34b		2	Stikstik 63

SUPRA III

VARNING
Vi rekommenderar att du läser den här bruksanvisningen noga innan du installerar filtret och håller all dokumentation för framtida referens.

VARNING

Det är inte tillåtet att använda utrustningen i andra konfigurationer än de som anges här eller i andra typer av arbeten. Olika användningar, olämpliga och / eller felaktiga, jämfört med dem som uttryckligen anges i handboken kommer automatiskt att annullera något ansvar för tillverkaren, som inte förutses, och därför inte särskilt övervägs i riskanalysen.

LÄSA HANDBOK

Det är nödvändigt att läsa innehållet i denna handbok innan du påbörjar någon åtgärd. Denna symbol betonar detta behov. Behåll den här handboken för framtida referens.

FARLIGT TRYCK

Denna utrustning fungerar under farligt tryck under start, normal drift och efter pumpstängning vilket kan orsaka personskador och egendomsskador. Innan servering av cirkulationssystemet sker skall alla ventiler och pumpomkopplare vara i frånläge, filterluften skall vara urkopplad. Innan pumpen körs måste alla ventiler öppnas så att systemets vatten kan återgå till poolen. Ändra inte väljarventilens läge när systempumpen är igång. Stäng inte tillbaka luftutlösningspluggen förrän en vattenström har tömts.

VARNING: RISK FÖR ELEKTRISK STÖT

Elektriska ledningar bör överensstämma med lokala regler och standarder, all elektrisk utrustning bör jordas och skyddas från all eventuell kontakt med vatten, låta alla elektriska arbeten utföras av en licensierad elektriker.

VARNING! FARA FÖR ATT SUGA IN

Detta är ett högpresterande filter som kräver en större pump som kan orsaka hår och kroppssugning fastklämning vid sugsumpen om den inte installeras på rätt sätt. För att minska risken för fastklämningsrisk skall dubbelsugningsanordningar installeras med hänsyn till avstånd för att undvika dubbel blockering av användaren. Hänvisa till de europeiska standarderna en16713-2 för krav på rullande utrustning och installation.

1. INLEDNING
Tack för att du valt SUPRA III sandfilter av **Mega Group Trade Holding B.V.** ditt projekt, detta filter var utformat för att nå högsta nivå av filtreringsprestanda enligt DIN EN 16713-1 fram till detta datum. Detta filter är konstruerat och tillverkat för att användas vid filtrering av simbassäng och trädgårdsdamm endast om de har upprättats i enlighet med VDE 0100-49 D.
Om de förklaringar som ges här inte är tydliga eller ofullständiga, och en eller flera delar av själva handboken inte är helt förståeliga, är det nödvändigt att kontakta tillverkaren för att få all nödvändig tilläggsinformation.

2. INNEHÅLL
Filterrutan innehåller följande information:
1. Förmonterad filterkropp
2. Metakrylat transparent lock (placeras med dess O-Oring i dess plats på filtret)
3. Hölje kit väska, inklusive:
- **12st x Förnicklade mässingsmuttrar M8**
- **12st x V4A brickor**
- **12st x plastmutter lock**
- **V4A Tryckmätar adaptersats inklusive packning + bricka + mutter**
- **Frigöringsplugg av plast.**

Väljarventilen är packad i en annan låda.

3. MONTERING
KONTROLLERA ATT FILTRET ÄR INTAKT OCH INTE HAR NÅGRA SKADOR FRÅN TRANSPORTEN.

3.1 Ta bort metakrylatens genomskinliga lock från filtret när du är i lådan och placera det på ett säkert ställe noggrant!
Undvik att tappa eller klia den!
För korrekt installation av filtret är det nödvändigt att filtret basen vilar helt på en ren yta som stöder vikten av filtret full av sand och vatten, golvet måste vara perfekt jämnat.

3.2 Komplettera ventilen filteranslutningen med lämplig sats som medföljer filtret genom att utföra limningen, var försiktig så att O-ringarna och förbunden med limmet inte smutsas ner, kontrollera att sexvägsventilen är perfekt utjämnad.

3.3 Sätt ihop dräneringssatsen med hjälp av teflon på gängorna och PVC-cement på lösningsmedelsdelarna för att fixera dräneringen.

3.4 Gör de anslutningar som finns på sexvägsventilen; Filter, Pump, Töm, Retur. Anslut även en 25 mm slang till dräneringskopplet som precis installerats.

Förändringar som tjänar såväl den tekniska utvecklingen som undantagna fel!

SUPRA III

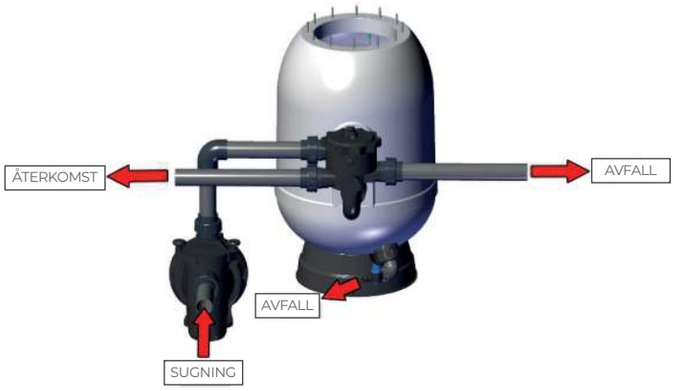

* Pumpen designen i denna ritning är endast vägledande, något märke kan användas.

3.5 Släpp delvis facket på den övre diffusorkitet från filtrets insida till en punkt där du kan vrida diffusorn till en av sidorna till 45° och sedan dra åt den något.

3.6 Kontrollera att alla invändiga enheter och filterarmar är i goda förhållanden.
Efter att ha sett till att tömningsventilen är stängd och alla förband är åtdragna ordentligt, fyll filtertanken med vatten till hälften, och börja sedan tömma nödvändiga media enligt tabellen nedan.

Modell	Kvartssand kg	Glasmedier kg (0,6 - 1,2 mm)
Supra III 500	100	100
Supra III 600	150	140
Supra III 750	225	220
Supra III 900	325	320

3.7 Filter closure:
- Använd teflon för att fästa tryckmätaren på den medföljande adaptern
- Placera adapterns platta packning i sitt säte på det genomskinliga lockets ovansida.
- Tryckmätaren bricka och mutter gå på undersidan av locket, INTE ÖVERDRAG!

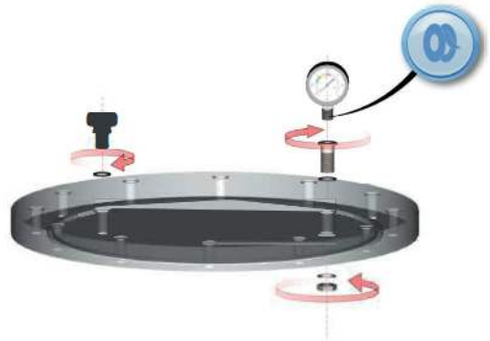

- O-ringen på den svarta luftuttag kontakten i plast, fäst den på sin plats på lockets ovansida och håll den lös.

3.8 Se till att O-ringen på det genomskinliga lockets botten är ren och passar i sätet.
Placera locket på filtret och se till att det inte finns något damm eller filtreringsmedium kvar på ytan som vidrör O-ringen.

- För in brickorna genom bultarna och i deras säten, och placera de 12 mässingsnicklade muttrarna medföljer
- Dra åt muttrarna i tvärordning enligt mönstret nedan med hjälp av en vridmomentnyckel med ett sexkantsuttag på 13 mm.

HÖGST REKOMMENDERAT VRIDMOMENT ÄR 6Nm

VARNING: När åtgärderna har slutförts startar du filtret och kontrollerar att det inte finns några vattenläckor.

OBS: Tillverkaren är inte ansvarig för eventuella skador som orsakas av filtreringsmediets fyllning.

VIKTIGT: Förekomst av risk för översvämning av lokaler; i händelse av underlåtenhet att uppfylla normerna, filtertillverkaren kommer inte att hållas ansvarig för eventuella skador.

SUPRA III

4. DRIFT
Utrustningen utför främst vattenfiltrering funktionen som beskrivs i den här bruksanvisningen.

För att filtret ska fungera korrekt och för att det system som det är anslutet till ska fungera korrekt förutses andra funktioner.

Dessa funktioner sker genom en annan inställning av 6-vägsventilen ansluten till filtret (levereras med filtret).

Ventilen har 6 lägen: Filtrering, ryggtvätt, sköljning, avfall, cirkulation & stängd.

Driftsförhållandena för varje position beskrivs nedan.

FÖRSIKTIGHET

TValet av 6-vägsventilspaken får ENDAST utföras OCH UTESLUTANDE med pumpen AVSTÄNGD.

Filtrering
Det är den normala arbetspositionen, utför funktionen att filtrera poolvattnet mellan inloppet och utloppet av filtret.

Observera tryckmätaren regelbundet, det rekommenderas att fortsätta med backspolningen när trycket överstiger 1,1 kg/cm².

0,8 kg/cm² -11,4 PSI
Normalt arbetstryck

1,3 kg/cm² -18,5 PSI
Fortsätt med Bakvatten

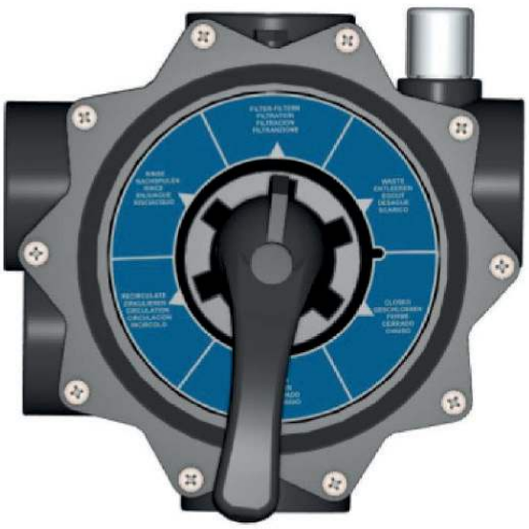

Bakvatten
Den används för att rengöra filtermediet genom att de kvarvarande delarna tas bort under normal drift. Denna funktion måste kombineras med öppningen av den avfallsventil som den bör vara utrustad med.
Rekommenderad driftstid: 2-3 min
Det rekommenderas att göra en bakvatten varje vecka och omedelbart efter en dammrengöring av poolen.

Sköljning
Det är en operation som ska utföras efter backspolning för att avlägsna eventuella orenheter som finns kvar inuti ventilen.
Rekommenderad driftstid: 1 min.

Cirkulation
Det är den position som gör att systemet kan fungera utan filterfunktionen. Vattnet leds direkt till utloppet.

Avfall
Det är läget för att förbigå inloppsvattnet direkt till avloppet (t.ex. Pool tömning).

Stängt
Det är läget som stänger alla vattenpassager.

Winterizing
Det är en mellanliggande position (0) som, med ett tomt system, gör det möjligt att förhindra eventuella frysfel.

Bakvatten

Sköljning

Cirkulation

Avfall

Stängt

Winterizing

Förändringar som tjänar såväl den tekniska utvecklingen som undantagna fel!

SUPRA III

5. STARTA-UPP
När sandfiltret har laddats är det nödvändigt att återtvätta det och fortsätt enligt följande:
- Skruva lätt av luftventilationskontakten som sitter på höljet utan att ta bort den,
- Placera väljarventilen i baktvätts läget för att rengöra filtreringsmediet första gången,
- Öppna de ventiler som styr sugledningarna och avloppet, slå på pumpen i 2 minuter,
- Stäng av pumpen och placera väljarventilens handtag i filtreringsläge,
- Stäng luftutlösning pluggen precis när vatten börjar lossna,
- När detta är gjort filtret kommer att vara redo att starta poolen vatten filtreringscykler.

VIKTIGT

Utför positionsbyten av väljarventilens handtag med pumpen alltid i AV-läge.

6. UNDERHÅLL
För att rengöra den yttre ytan av filtret, använd inte lösningsmedel, eftersom detta kan skada den och eliminera ljusstyrkan av samma.

Vid behov skall O-ringarna och de skadade delarna bytas ut.

Utför nödvändig ryggtvätt och sköljning enligt bruksanvisningen.

Under vintern kommer det att vara nödvändigt att utföra följande operationer:
- Utför en Bakvatten enligt ovan nämnda instruktioner.
- Töm vattnet från filtret.
- Ta bort filterluckan för att hålla den luftad under inaktivitetsperioden.
- När det är nödvändigt att sätta filtret tillbaka i drift, följ bara driftsättningsinstruktionerna.

SÄKERHETSVARNINGAR
- Kör inte systemet utan vatten.
- Koppla bort den elektriska strömmen från pumpen innan något underhåll utförs på filtret.
- Filtret får inte anslutas direkt till vattennätet, trycket av samma kan vara mycket högt och överstiga det maximala arbetstrycket av filtret.
- Använd inte filterkretsen för att fylla och justera pool vattennivån

7. EGENSKAPER OCH MÅTT
- **Max. Provningstryck:** 3,75 Bar
- **Max. Arbetstryck:** 2,5 Bar
- **Max. Arbetsvatten temp.:** +50°C
- **Huvudförlust med rent filter** < 50 kPa

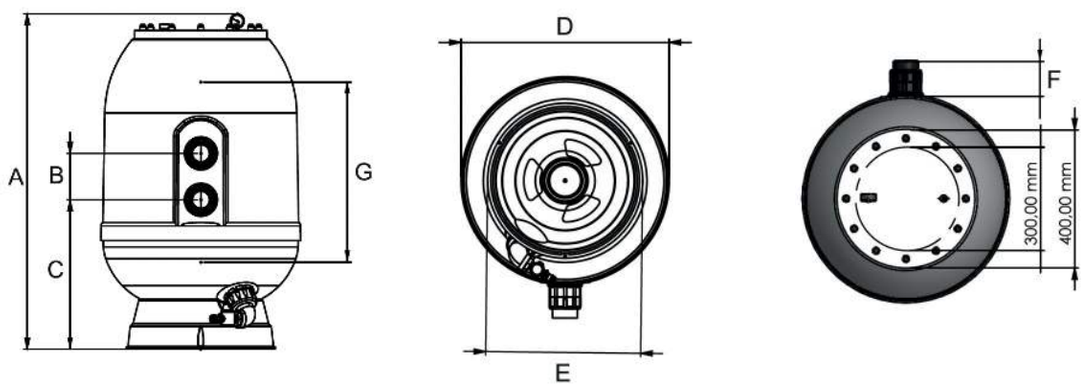

Prod. N.	⌀ mm	Flöde m³/h	Koppla.	Mått mm						G höjd på filtreringsbädden mm	Glasmedier* kg	Filtersand** kg	Verpackung LxWxH mm	Gewicht kg
				A	B	C	D	E	F					
7033927	500	10	50	946	125	455	520	450	90	520	100	100	550x550x1050	21
7033928	600	14	50	1010	125	465	620	450	90	550	140	150	650x650x1100	23
7033929	750	22	63	1115	140	550	770	650	100	600	220	225	800x800x1170	38
7033930	900	32	63	1200	140	625	920	650	100	620	320	325	950x950x1200	44

*Granulatstorlek från 0,6 -1,2 mm **Granulatstorlek 0,4 - 0,8 mm

SUPRA III

UPPDELAD DIAGRAM

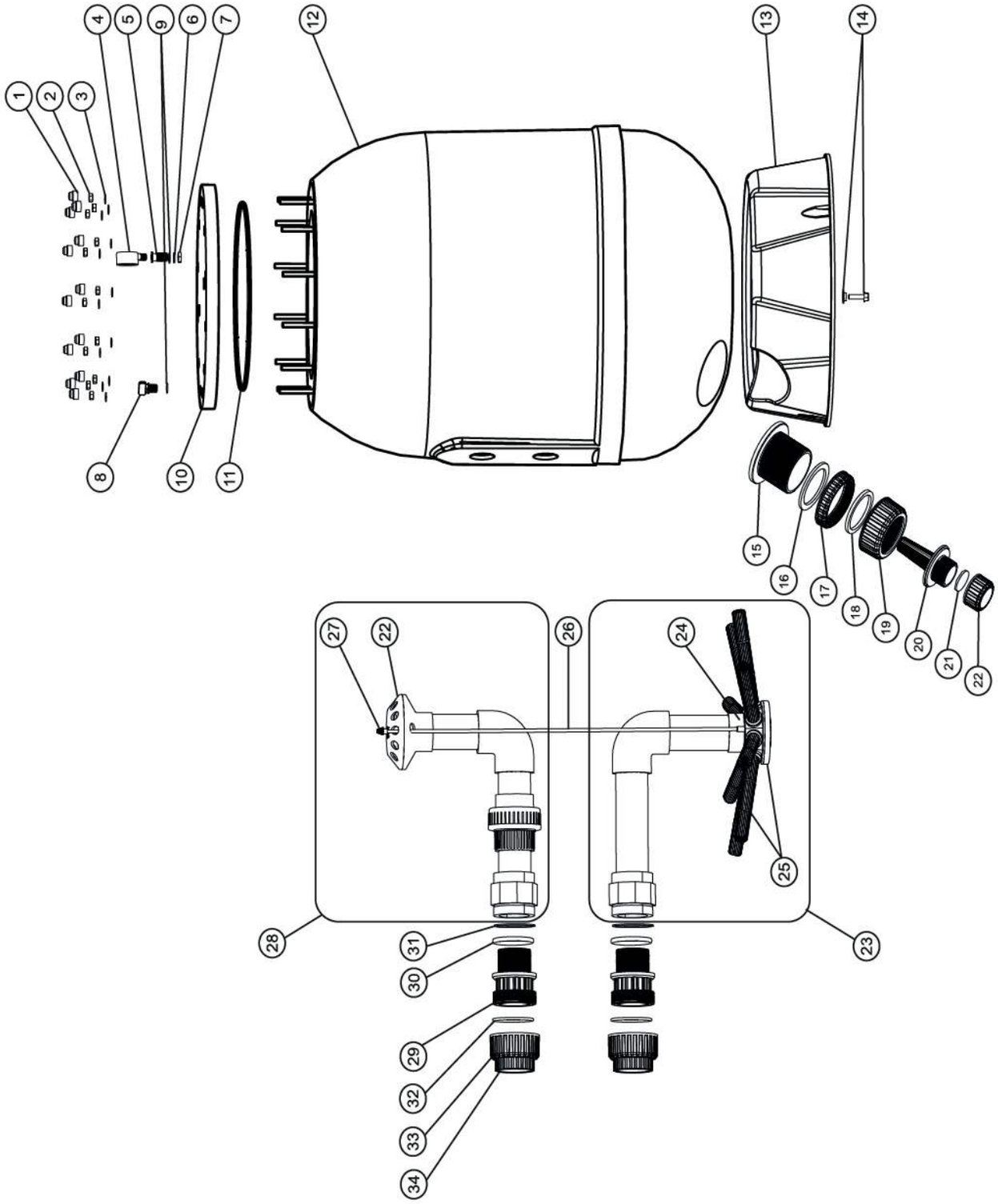

Edition: 01.2023

Vi förbehåller oss rätten att utan förvarning ändra alla artiklar eller delar av innehållet i detta dokument.

© NORSUP

Förändringar som tjänar såväl den tekniska utvecklingen som undantagna fel!

SUPRA III

EN

NL

DE

FR

DK

ERSATZTEILLISTE/RESERVDELSLISTA

N°	Kod	Kvantitet	Deskrivning
1		12	Plastmutterlock
2		12	Förnicklad mässingsmutter M8
3		12	V4A Tvättmaskin M8
4		1	V4A gänga tryckmätare 1/8 tum
5		1	V4A-reduceringsadapter på 1/4-1/8 tum
6		1	V4a adapterbricka
7		1	V4A-adapter mutter
8		1	Luftutlösningsplugg + beställning
9		1	Adapterordning
10		1	Genomskinligt lock, 400 mm tjockt 25 mm
11		1	LOCK O-RING
12a		1	GRP kropp ⌀500
12b		1	GRP kropp ⌀600
12c		1	GRP kropp ⌀750
12d		1	GRP kropp ⌀900
13a		1	SUPRA filterbas 500-600
13b		1	SUPRA, filterbas 750-900
14		1	Sexkantig bult med bricka M8 A2
15		1	Sanddräneringsadapter på 2,5 tum
16		1	Sanddräneringsadapterns packning
17		1	Sanddränering mutter 2,5 tum
18		1	Packning för reducering av sand-/vattenavlopp
19			Sand/vattenavlopp reducerande mutter 2,5 tum
20		1	Vattenavloppsfilter 1,25 tum
21		1	Vattendränering kontakt packning
22		1	Vattenuttag 1,25 tum
23a		1	SUPRA 500 lägre invändig rörsats
23b		1	SUPRA 600 lägre invändig rörsats
23c		2	SUPRA 750 lägre invändig rörsats
23d		3	SUPRA 900 lägre invändig rörsats
24a		1	SUPRA 500-600 Lateral fördelare 6 utgångar
24b		1	SUPRA 750-900 Lateral fördelare 8 utgångar
25a		6	SUPRA 500 filter i sidled
25b		8	SUPRA 600 filter i sidled
25c		9	SUPRA 750 filter i sidled
25d		10	SUPRA 900 filter i sidled
26a		1	Luftsugrör 6 mm för SUPRA 500
26b		1	Luftsugrör 6 mm för SUPRA 600
26c		1	Luftsugrör 6 mm för SUPRA 750
26d		1	Luftsugrör 6 mm för SUPRA 900
27		1	Luftsugning munstycke 6 mm
28a		1	SUPRA 500 övre inre rörsats
28b		1	SUPRA 600 övre inre rörsats
28c		2	SUPRA 750 övre inre rörsats
28d		3	SUPRA 900 övre inre rörsats
29		2	SUPRA-filter bas för extern union 1,5 tum
30		2	SUPRA unionsbas O-ring
31		2	SUPRA inre platt packning
32		2	SUPRA O-ring-uttag
33		2	Unionsnöt
34a		2	Kopplingsuttag 50
34b		2	Kopplingsuttag 63

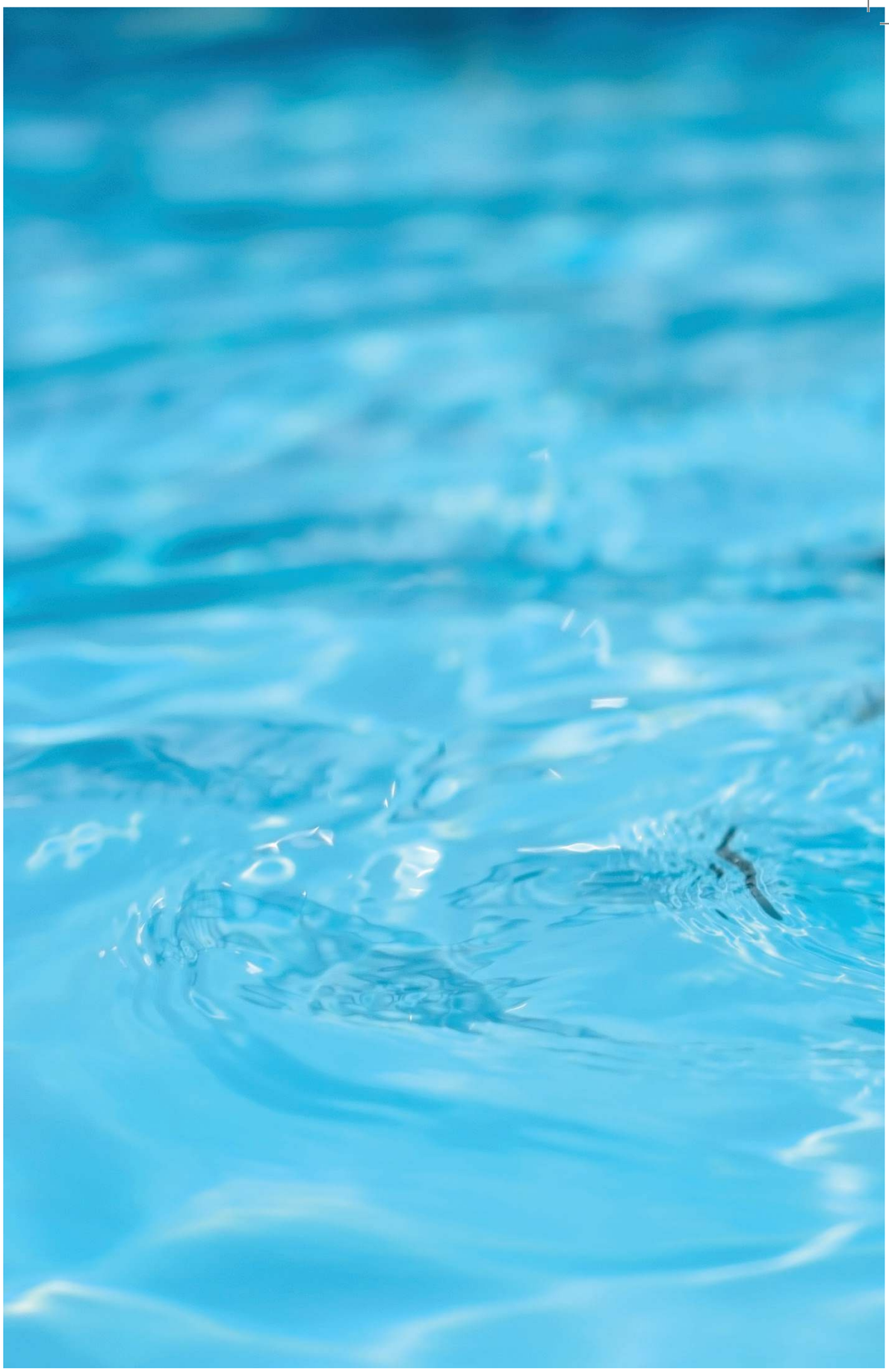

Powered by

bosta bevo

bringing water to life

NORSUP

BRINGING WATER TO THE NEXT LEVEL